RFT

HF- und NF-Steckverbinder

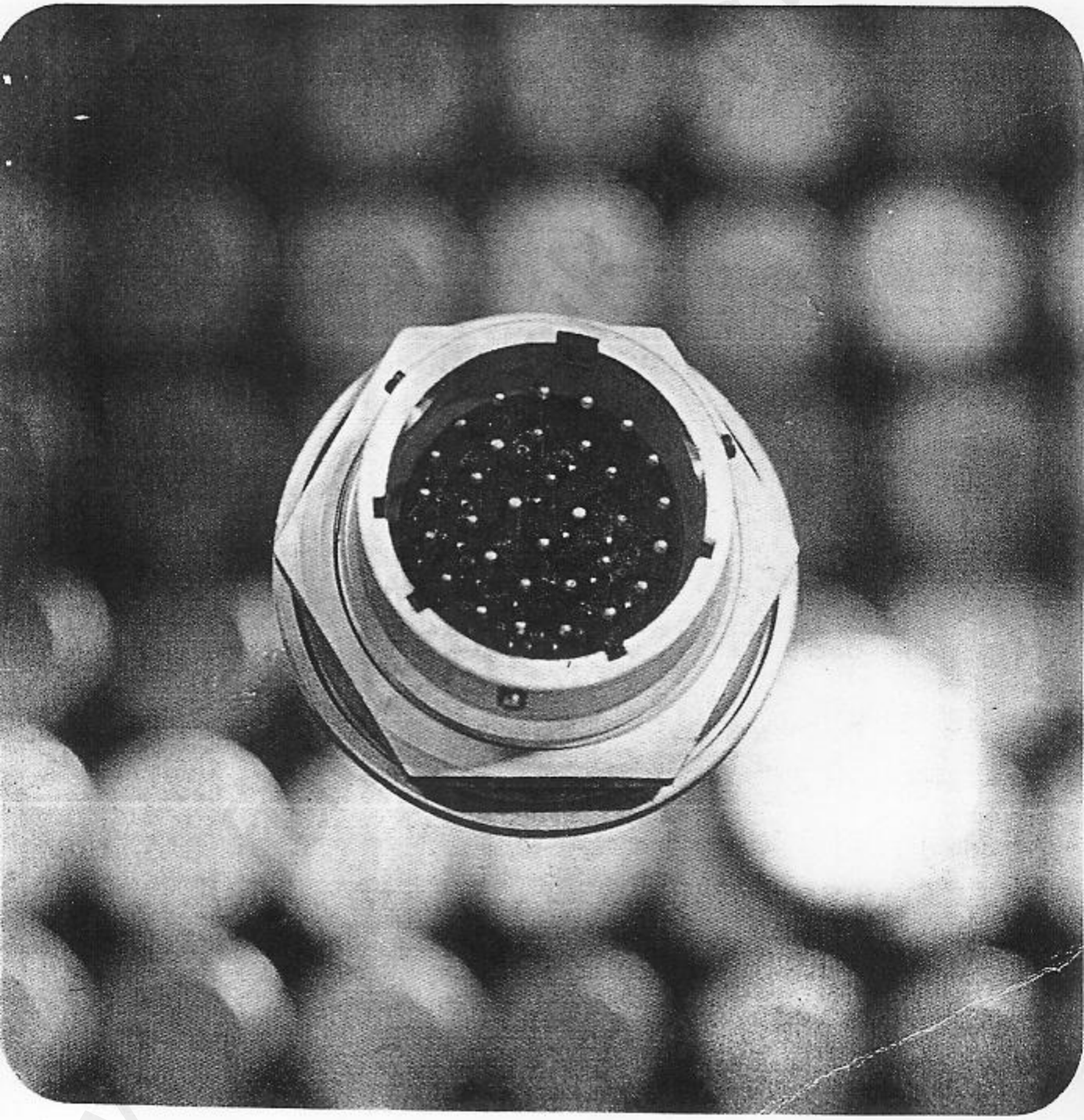

Im vorliegenden Prospekt möchten wir unseren Kunden einen Überblick über das Fertigungsprogramm unserer Rundsteckverbinder geben, das im wesentlichen alle Neuentwicklungen der letzten Jahre zum Stand der Technik enthält.
Zur Erleichterung der Information über unser Rundsteckverbindersortiment, welches aus den zwei Hauptgruppen

NF-Steckverbinder, bis 3 MHz – mehrpolig
HF-Steckverbinder, koaxial-wellenwiderstandsrichtig

besteht, geben wir folgende Hinweise:

Inhalt:

	Seite
Serien der HF-Steckverbinder	2
Serien der NF-Steckverbinder	5
50 Ohm HF-Steckverbinder 1/3,3	7
Montageleisten für HF-Steckverbinder 1/3,3 und 2/6,6	9
50 Ohm HF-Steckverbinder 2/6,6	11
50 Ohm HF-Steckverbinder 3/7	15
50 Ohm HF-Steckverbinder 3/9,7	16
50 Ohm HF-Steckverbinder 3/9,7 – hochspannungsfest	17
50 Ohm HF-Steckverbinder 7/16	18
50 Ohm HF-Übergangsstücke	20
75 Ohm HF-Steckverbinder 1,8/6,2	22
75 Ohm HF-Steckverbinder 1,6/9,7	24
75 Ohm HF-Steckverbinder 8/28	25
NF-Steckverbinder 3/43	26
NF-Steckverbinder 5/21	27
NF-Steckverbinder 6/10	28
NF-Steckverbinder 7/25	30
NF-Steckverbinder 8/25	31
NF-Steckverbinder 32/22	32
Montagezubehör für Steckverbinder mit Kabelanschluß	34

www.funktechnikelemente.de

Hauptbegriffe

Steckverbinder ist der Sammelbegriff für alle vorkommenden Bauformen der NF- und HF-Steckverbinder
Steckverbinderpaar ist die Einheit von Stecker und Steckdose

Benennungen: NF-Steckverbinder – Oberbegriff – HF-Steckverbinder
Stecker — HF-Stecker
Steckdose — HF-Steckdose
HF-Zwischenstück
HF-Übergangsstück

NF-Steckverbinder

Neben allgemeinen Anwendungen in der Informationstechnik werden vorzugsweise die Serien 5 21, 3 43 und 6 10 in der Nachrichten- und Meßtechnik, die Serien 7 25 und 8 25 in der Kerntechnik und die Serie 32 22 in Datenverarbeitungsanlagen eingesetzt.
Die Benennung und Bezeichnung einer Serie erfolgt auf der Grundlage der TGL 16170 02

Beispiel: NF-Steckverbinder 7/25
Polzahl
größter Durchmesser der Steckverbinderserie
bzw. Nenndurchmesser des Einsatzes

HF-Steckverbinder

Alle HF-Steckverbinder sind wellenwiderstandsrichtig ausgelegt und werden für geschirmte Verbindungen in der BMSR- und Informationstechnik eingesetzt.

Die Serien 1/3,3 und 2/6,6 sind kleine preisgünstige HF-Steckverbinder für viele allgemeine Anwendungsfälle. Sie werden zur Verkabelung von Geräten untereinander und die steckbaren Ausführungen zur Verbindung von Einschüben empfohlen.

Für Meßzwecke und größere Anforderungen bei höheren Frequenzen sind die Serien 3/7 und 7 16 vorgesehen.

Die Serien 1,8/6,2; 1,6/9,7; 3/9,7 sind schnell kuppelbare HF-Steckverbinder mittlerer Größe für allgemeine und spezielle Anwendungen.

Zur Übertragung mittlerer Leistungen eignet sich die Serie 8 28.

Die Benennung und Bezeichnung einer Serie setzt sich wie folgt zusammen:

HF-Steckverbinder 1/3,3
Nennaußendurchmesser des Innenleiters
Nenninnendurchmesser des Außenleiters

Der nachstehenden Tabelle können Sie die auch international gebräuchliche Serienbezeichnung unserer Serie entnehmen.

Wellenwiderstand	Serie	TGL	international gebräuchliche Serienbezeichnung	Bemerkungen
50 Ω	1/3,3	200–8080	Subminax; Subvis	Schraubfesthaltung
		24815	–	ohne Festhaltung
	2/6,6	200–3800	BNC–50 Ω	Bajonettfesthaltung
		27231	TNC	Schraubfesthaltung
		24813	–	ohne Festhaltung
	3/7	25602	N	–
	3/9,7	200–3801	C–50 Ω	–
		24814	–	hochspannungsfest
	7/16	25603	7/16	–
75 Ω	1,8/6,2	200–3541	–	–
	2/6,6	200–3800	BNC–75 Ω	Bajonettfesthaltung 75 Ω kompensiert
	1,6/9,7	25180	C–75 Ω	–
	8/28	26525	8/28	–

www.funktechnikelemente.de

HF-Steckverbinder

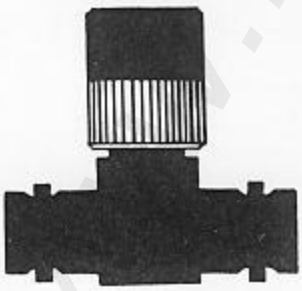

Serie Wellenwiderstand Z = 50 Ω	Benennung	TGL-Bezeichnung	Sach-Nr.
1/3,3 – Schraubfest-haltung	HF-Stecker	11-1 TGL 200-8080	50-2-x1
	HF-Stecker	12 TGL 200-8080	50-0-x1
	HF-Steckdose	21-1 TGL 200-8080	50-2-y1
	HF-Steckdose	22-1 TGL 200-8080	50-2-y6
	HF-Zwischenstück	31 TGL 200-8080	50-xx1
1/3,3 – 2/6,6	HF-Übergangsstück	–	50-by 1
	HF-Übergangsstück	–	50-ax 1
1/3,3 – ohne Festhaltung	HF-Stecker	11-1 TGL 24815	3001.0001
	HF-Stecker	11-2 TGL 24815	3001.0003
	HF-Stecker	12 TGL 24815	3005.0001
	HF-Steckdose	21-1 TGL 24815	3002.0001
	HF-Steckdose	21-2 TGL 24815	3002.0003
	HF-Steckdose	22 TGL 24815	3007.0001
	HF-Steckdose	23-1 TGL 24815	3008.0001
	HF-Steckdose	23-2 TGL 24815	3008.0002
	HF-Zwischenstück	31 TGL 24815	3004.0001
	Montageleiste	41-4 TGL 24815	5001.0001
	Montageleiste	42-4 TGL 24815	5002.0001
	Montageleiste	41-10 TGL 24815	5003.0001
	Montageleiste	42-10 TGL 24815	5004.0001
	HF-Kabelverzweiger	51-1 TGL 24815	3009.0001
	HF-Kabelverzweiger	51-2 TGL 24815	3009.0002
2/6,6 Bajonettfesthaltung	HF-Stecker	11-1 TGL 200-3800	50-2-a1
	HF-Stecker	11-2 TGL 200-3800	50-3-a1
	HF-Stecker	11-3 TGL 200-3800	50-3-a2
	HF-Stecker	11-4 TGL 200-3800	75-2-a1
	HF-Stecker	11-5 TGL 200-3800	75-4-a1
	HF-Stecker	12-2 TGL 200-3800	3058.0002
	HF-Stecker	12-5 TGL 200-3800	3059.0003
	HF-Stecker	12-9 TGL 200-3800	3059.0004
	HF-Steckdose	21-1 TGL 200-3800	50-2-b1
	HF-Steckdose	21-2 TGL 200-3800	50-3-b1
	HF-Steckdose	21-3 TGL 200-3800	50-3-b2
	HF-Steckdose	21-4 TGL 200-3800	75-2-b1
	HF-Steckdose	21-5 TGL 200-3800	75-4-b1
	HF-Steckdose	22-6 TGL 200-3800	50-0-b1
	HF-Steckdose	22-7 TGL 200-3800	75-0-b1
	HF-Zwischenstück	31 TGL 200-3800	50-aa1
	HF-Zwischenstück	32 TGL 200-3800	50-bb1
	HF-Zwischenstück	33 TGL 200-3800	50-bab
2 6,6 – 3 9,7	HF-Übergangsstück	–	50-ad 1
	HF-Übergangsstück	–	50-bc 1
2 6,6 – 3 7	HF-Übergangsstück	–	50-an 1
	HF-Übergangsstück	–	50-bm 1

www.funktechnikelemente.de

HF-Steckverbinder

Serie Wellenwiderstand Z = 50 Ω	Benennung	TGL-Bezeichnung	Sach-Nr.
2 6,6 – 4 13	HF-Übergangsstück	–	50-b 83
	HF-Übergangsstück	–	50-b 84
2 6,6 – UHF	HF-Übergangsstück	–	50-bu 1
2 6,6 – Schraubfest-haltung	HF-Stecker	11-1 TGL 27231	3071.0001
	HF-Stecker	11-2 TGL 27231	3071.0002
	HF-Steckdose	21-1 TGL 27231	3073.0001
	HF-Steckdose	21-2 TGL 27231	3073.0002
	HF-Steckdose	22 TGL 27231	3072.0001
2 6,6 – ohne Festhaltung	HF-Stecker	11-1 TGL 24813	3051.0001
	HF-Stecker	11-2 TGL 24813	3051.0002
	HF-Stecker	11-3 TGL 24813	3051.0003
	HF-Stecker	11-4 TGL 24813	3051.0004
	HF-Stecker	11-5 TGL 24813	3051.0005
	HF-Stecker	12-1 TGL 24813	3054.0001
	HF-Stecker	12-2 TGL 24813	3054.0002
	HF-Stecker	12-3 TGL 24813	3054.0003
	HF-Stecker	12-4 TGL 24813	3054.0004
	HF-Stecker	12-5 TGL 24813	3054.0005
	HF-Stecker	13-1 TGL 24813	3056.0001
	HF-Stecker	13-2 TGL 24813	3056.0002
	HF-Stecker	13-3 TGL 24813	3056.0003
	HF-Stecker	13-4 TGL 24813	3056.0004
	HF-Stecker	13-5 TGL 24813	3056.0005
	HF-Steckdose	21-1 TGL 24813	3053.0001
	HF-Steckdose	21-2 TGL 24813	3053.0002
	HF-Steckdose	21-3 TGL 24813	3053.0003
	HF-Steckdose	21-4 TGL 24813	3053.0004
	HF-Steckdose	21-5 TGL 24813	3053.0005
	HF-Steckdose	22 TGL 24813	3052.0001
	HF-Steckdose	23 TGL 24813	3057.0001
	HF-Zwischenstück	31 TGL 24813	3055.0001
	Montageleiste	41-2 TGL 24813	5051.0001
	Montageleiste	42-2 TGL 24813	5052.0001
	Montageleiste	41-4 TGL 24813	5053.0001
	Montageleiste	42-4 TGL 24813	5054.0001
3 7	HF-Stecker	11-1 TGL 25602	50-7-m1
	HF-Stecker	12-1 TGL 25602	3151.0001
	HF-Steckdose	21-1 TGL 25602	50-7-n1
	HF-Steckdose	22 TGL 25602	50-0-n1
	HF-Zwischenstück	31 TGL 25602	50-nn1
3 7 – 7 16	HF-Übergangsstück	–	50-mz 1
	HF-Übergangsstück	–	50-nt 1
3 9,7	HF-Stecker	11-1 TGL 200-3801	50-7-c1
	HF-Steckdose	21-1 TGL 200-3801	50-7-d1
	HF-Steckdose	22 TGL 200-3801	50-0-d1
	HF-Zwischenstück	31 TGL 200-3801	50-dd 1
3 9,7 – 7 16	HF-Übergangsstück	–	50-cz 1
	HF-Übergangsstück	–	50-dt 1

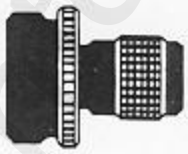

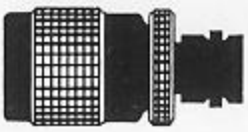
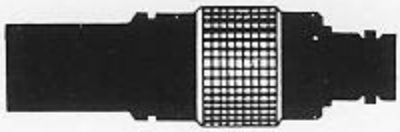

www.funktechnikelemente.de

HF-Steckverbinder

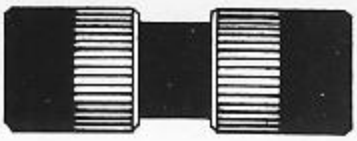

Serie Wellenwiderstand Z = 50 Ω	Benennung	TGL-Bezeichnung	Sach-Nr.
3 9,7 – hoch-spannungsfest	HF-Stecker	11-1 TGL 24814	3101.0004
	HF-Stecker	11-2 TGL 24814	3101.0005
	HF-Stecker	11-3 TGL 24814	3101.0006
	HF-Stecker	12-1 TGL 24814	3103.0004
	HF-Stecker	12-2 TGL 24814	3103.0005
	HF-Stecker	12-3 TGL 24814	3103.0006
	HF-Steckdose	21-1 TGL 24814	3102.0004
	HF-Steckdose	21-2 TGL 24814	3102.0005
	HF-Steckdose	21-3 TGL 24814	3102.0006
	HF-Steckdose	22-1 TGL 24814	3104.0004
	HF-Steckdose	22-2 TGL 24814	3104.0005
	HF-Steckdose	22-3 TGL 24814	3104.0006
7 16	HF-Stecker	11-1 TGL 25603	50-7-t1
	HF-Stecker	11-2 TGL 25603	50-12-t1
	HF-Stecker	11-3 TGL 25603	50-12-t2
	HF-Stecker	12-2 TGL 25603	50-12-t6
	HF-Stecker	12-3 TGL 25603	50-12-t7
	HF-Steckdose	21-1 TGL 25603	50-7-z1
	HF-Steckdose	22 TGL 25603	50-0-z1
	HF-Zwischenstück	31 TGL 25603	50-tt1
	HF-Zwischenstück	32 TGL 25603	50-zz1
7 16 – 13 30	HF-Übergangsstück	–	50-ht 1
	HF-Übergangsstück	–	50-gz 1

HF-Steckverbinder

Serie Wellenwiderstand Z = 75 Ω	Benennung	TGL-Bezeichnung	Sach-Nr.
1,8 6,2	HF-Stecker	–	7503 A T
	HF-Stecker	–	7503 B T
	HF-Stecker	–	7515 A T
	HF-Stecker	–	7515 B T
	HF-Steckdose	–	7530 T
	HF-Steckdose	–	7530 A T
	HF-Steckdose	–	7530 B T
	HF-Steckdose	–	7531 A T
	HF-Steckdose	–	7531 B T
	HF-Zwischenstück	–	7532 T
	HF-Zwischenstück	–	7545 T
	HF-Zwischenstück	–	7560 T
	HF-Zwischenstück	–	7565 T
	HF-Zwischenstück	–	7570 T
1,6 9,7	HF-Stecker	11 TGL 25180	75-7-e 1
	HF-Steckdose	21 TGL 25180	75-7-f 1
	HF-Steckdose	22 TGL 25180	75-0-f 1
	HF-Zwischenstück	31 TGL 25180	75-ff 1
8 28	HF-Stecker	11-1 TGL 26525	75-16-k 1

www.funktechnikelemente.de

NF-Steckverbinder

Serie	Benennung	TGL-Bezeichnung	Sach-Nr.
3 43	Stecker	A TGL 68-23	3-6,5-A
	Steckdose	B TGL 68-23	3-6,5-B
	Stecker	C TGL 68-23	3-D1
	Steckdose	D TGL 68-23	3-C1
5 21	Stecker	11 TGL 31428	063-01:00
	Steckdose	21 TGL 31428	063-03:00
	Stecker	12 TGL 31428	063-04:00
	Steckdose	22 TGL 31428	063-02:00
6 10	Stecker	11-1-0-0 TGL 24685	1060.1000
	Stecker	11-1-0-1 TGL 24685	1060.1002
	Stecker	11-2-0-0 TGL 24685	1060.1010
	Stecker	11-2-0-1 TGL 24685	1060.1012
	Stecker	12-1-0-0 TGL 24685	1060.1200
	Stecker	12-1-0-1 TGL 24685	1060.1202
	Stecker	12-2-0-0 TGL 24685	1060.1210
	Stecker	12-2-0-1 TGL 24685	1060.1212
	Stecker	13-1-0-0 TGL 24685	1060.2000
	Stecker	13-1-0-1 TGL 24685	1060.2002
	Stecker	13-2-0-0 TGL 24685	1060.2010
	Stecker	13-2-0-1 TGL 24685	1060.2012
	Stecker	14-1-0-0 TGL 24685	1060.2200
	Stecker	14-1-0-1 TGL 24685	1060.2202
	Stecker	14-2-0-0 TGL 24685	1060.2210
	Stecker	14-2-0-1 TGL 24685	1060.2212
	Stecker	15-0-0-0 TGL 24685	1060.7430
	Stecker	15-0-0-1 TGL 24685	1060.7432
	Steckdose	21-1-0-0 TGL 24685	1060.3000
	Steckdose	21-1-0-1 TGL 24685	1060.3002
	Steckdose	21-2-0-0 TGL 24685	1060.3010
	Steckdose	21-2-0-1 TGL 24685	1060.3012
	Steckdose	22-1-0-0 TGL 24685	1060.3200
	Steckdose	22-1-0-1 TGL 24685	1060.3202
	Steckdose	22-2-0-0 TGL 24685	1060.3210
	Steckdose	22-2-0-1 TGL 24685	1060.3212
	Steckdose	23-1-0-0 TGL 24685	1060.4000
	Steckdose	23-1-0-1 TGL 24685	1060.4002
	Steckdose	23-2-0-0 TGL 24685	1060.4010
	Steckdose	23-2-0-1 TGL 24685	1060.4012
	Steckdose	24-1-0-0 TGL 24685	1060.4200
	Steckdose	24-1-0-1 TGL 24685	1060.4202
	Steckdose	24-2-0-0 TGL 24685	1060.4210
	Steckdose	24-2-0-1 TGL 24685	1060.4212
	Steckdose	25-0-0-0 TGL 24685	1060.8430
	Steckdose	25-0-0-1 TGL 24685	1060.8432

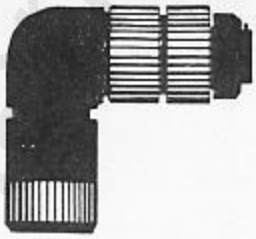

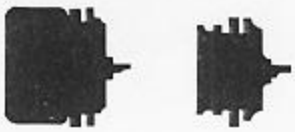

www.funktechnikelemente.de

NF-Steckverbinder

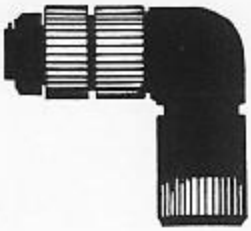

Serie	Benennung	TGL-Bezeichnung	Sach-Nr.
7 25	Stecker	A 5 TGL 200-3819	7-5-A
	Stecker	A 6 TGL 200-3819	7-6-A
	Stecker	A 7 TGL 200-3819	7-7-A
	Steckdose	B 5 TGL 200-3819	7-5-B
	Steckdose	B 6 TGL 200-3819	7-6-B
	Steckdose	B 7 TGL 200-3819	7-7-B
	Stecker	C TGL 200-3819	7-C
	Steckdose	D TGL 200-3819	7-D
8 25	Stecker	–	8-5-A
	Stecker	–	8-6-A
	Stecker	–	8-7-A
	Steckdose	–	8-5-B
	Steckdose	–	8-6-B
	Steckdose	–	8-7-B
	Stecker	–	8-C
	Steckdose	–	8-D
32 22 für Preßbefestigung	Stecker	11-0 TGL 24687	1322.1030
	Stecker	11-1 TGL 24687	1322.1032
	Stecker	11-2 TGL 24687	1322.1034
	Stecker	11-3 TGL 24687	1322.1036
	Stecker	11-4 TGL 24687	1322.1038
	Steckdose	21-0 TGL 24687	1322.3030
	Steckdose	21-1 TGL 42687	1322.3032
	Steckdose	21-2 TGL 24687	1322.3034
	Steckdose	21-3 TGL 24687	1322.3036
	Steckdose	21-4 TGL 24687	1322.3038
	Stecker	12-0 TGL 24687	1322.7430
	Stecker	12-1 TGL 24687	1322.7432
	Stecker	12-2 TGL 24687	1322.7434
	Stecker	12-3 TGL 24687	1322.7436
	Stecker	12-4 TGL 24687	1322.7438
	Steckdose	22-0 TGL 24687	1322.8430
	Steckdose	22-1 TGL 24687	1322.8432
	Steckdose	22-2 TGL 24687	1322.8434
	Steckdose	22-3 TGL 24687	1322.8436
	Steckdose	22-4 TGL 24687	1322.8438
32 22 für Lötbefestigung	Stecker	111-0 TGL 24687	1323.1030
	Stecker	111-1 TGL 24687	1323.1032
	Stecker	111-2 TGL 24687	1323.1034
	Stecker	111-3 TGL 24687	1323.1036
	Stecker	111-4 TGL 24687	1323.1038
	Steckdose	211-0 TGL 24687	1323.3030
	Steckdose	211-1 TGL 24687	1323.3032
	Steckdose	211-2 TGL 24687	1323.3034
	Steckdose	211-3 TGL 24687	1323.3036
	Steckdose	211-4 TGL 24687	1323.3038
	Stecker	121-0 TGL 24687	1323.7430
	Stecker	121-1 TGL 24687	1323.7432
	Stecker	121-2 TGL 24687	1323.7434
	Stecker	121-3 TGL 24687	1323.7436
	Stecker	121-4 TGL 14687	1323.7438
	Steckdose	221-0 TGL 24687	1323.8430
	Steckdose	221-1 TGL 24687	1323.8432
	Steckdose	221-2 TGL 24687	1323.8434
	Steckdose	221-3 TGL 24687	1323.8436
	Steckdose	221-4 TGL 24687	1323.8438

www.funktechnikelemente.de

50 Ohm
HF-Steckverbinder 1/3,3

50 Ω HF-Steckverbinder 1 3,3 mit Schraubfesthaltung nach TGL 200-8080

Bezeichnung		HF-Kabel TGL 200-1579	Abb.
HF-Stecker	11-1 TGL 200-8080	50-2-1, 75-2-B, 75-2-C	1
HF-Stecker	12 TGL 200-8080	0,5 mm Draht	2
HF-Steckdose	21-1 TGL 200-8080	50-2-1, 75-2-B, 75-2-C	3
HF-Steckdose	22-1 TGL 200-8080	50-2-1, 75-2-B, 75-2-C	4
HF-Zwischenstück	31 TGL 200-8080	–	5

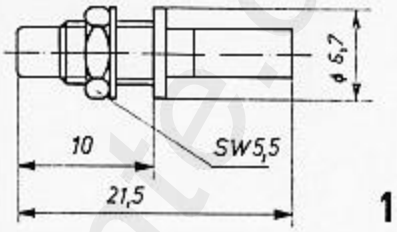

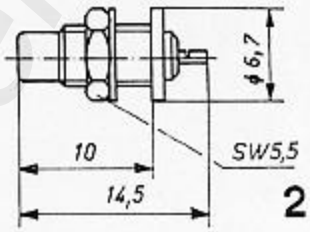

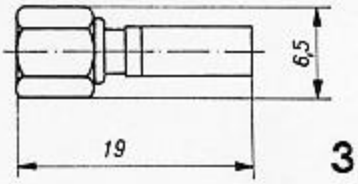

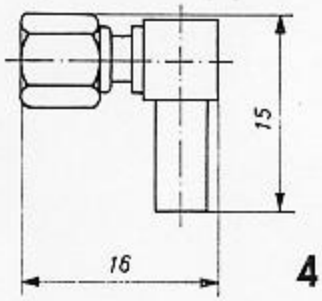

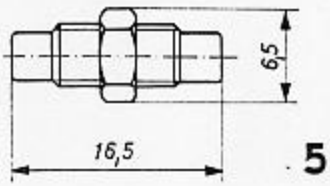

Montagezubehör:	siehe Seite 34
Einbaumaße:	nach 8.1.
Werkstoffe:	Kupferlegierung, Polytetrafluoräthylen
Ausführung:	• Gehäuseteile korrosionsgeschützt Kontaktflächen vergoldet

Technische Daten

Wellenwiderstand (homogene Leitung)	50 Ω ± 1 Ω
Reflexionsfaktor	
mit 50 Ω HF-Kabel bis 5 GHz	≦ 0,1
mit 75 Ω HF-Kabel bis 20 MHz	≦ 0,02
Frequenzgrenze	20 GHz
Prüfspannung	1 kV, 50 Hz
Kontaktwiderstand	≦ 5 mΩ
Isolationswiderstand	≧ 10^{13} Ω
Luftstrecke	1,5 mm, 0,8 mm*)
Kriechstrecke	1,5 mm, 0,8 mm*)
Prüfklasse nach TGL 9200 02	40 085 21
Schutzgrad nach TGL 15165 01	IP 44
Kabelzugentlastung	≧ 3 kp
Schwingungsprüfung nach TGL 200-0057	FB 2-50-0,75-30
Stoßfolgeprüfung nach TGL 200-0057	Eb 6-60-4000
Lebensdauer (Steckungen)	$5 \cdot 10^3$
Masse	ca. 4 g

*) für 12 TGL 200-8080 und 22-1 TGL 200-8080

www.funktechnikelemente.de

50 Ohm
HF-Steckverbinder 1/3,3

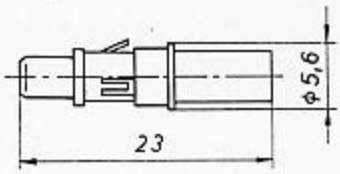

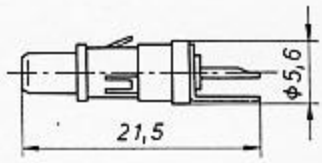

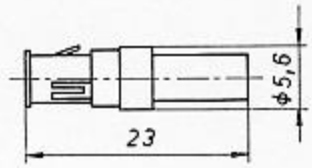

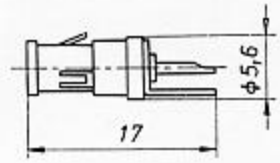

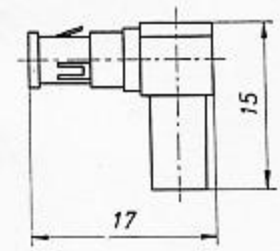

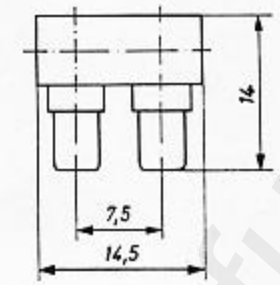

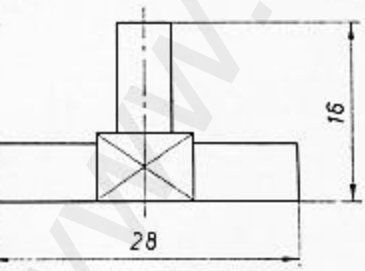

50 Ω HF-Steckverbinder 1 3,3 ohne Festhaltung
nach TGL 24815

für die Bestückung der Montageleisten
nach TGL 24815*)
nach TGL 29331 05

Bezeichnung		HF-Kabel TGL 200-1579	Abb.
HF-Stecker	11-1 TGL 24815	50-2-1 75-2-B, 75-2-C	1
HF-Stecker	11-2 TGL 24815	75-2-C.40	1
HF-Stecker	12 TGL 24815	0,5 mm 1 mm Draht	2
HF-Steckdose	21-1 TGL 24815	50-2-1 75-2-B, 75-2-C	3
HF-Steckdose	21-2 TGL 24815	75-2-C.40	3
HF-Steckdose	22 TGL 24815	0,5 mm 1 mm Draht	4
HF-Steckdose	23-1 TGL 24815	50-2-1 75-2-B, 75-2-C	5
HF-Steckdose	23-2 TGL 24815	75-2-C.40	5
HF-Zwischenstück	31 TGL 24815	–	6
HF-Kabelverzweiger	51-1 TGL 24815	50-2-1 75-2-B, 75-2-C	7
HF-Kabelverzweiger	51-2 TGL 24815	75-2-C.40	7

Montagezubehör: siehe Seite 34

Werkstoffe: Kupferlegierung, Polytetrafluoräthylen

Ausführung: Gehäuseteile korrosionsgeschützt
Kontaktflächen vergoldet

Technische Daten

Wellenwiderstand (homogene Leitung)	50 Ω ± 1 Ω
Reflexionsfaktor	
mit 50 Ω HF-Kabel bis 5 GHz	≦ 0,1**)
mit 75 Ω HF-Kabel bis 20 MHz	≦ 0,02
Prüfspannung	1 kV, 50 Hz
Kontaktwiderstand	≦ 5 mΩ
Isolationswiderstand	≧ 10^{13} Ω
Luftstrecke	0,8 mm
Kriechstrecke	0,8 mm
Prüfklasse nach TGL 9200/02	40/070/21
Schutzgrad nach TGL 15165 01	IP 40
Kabelzugentlastung	≧ 3 kp
Schwingungsprüfung nach TGL 200-0057	FA 500-0,35/5-6
Stoßfolgeprüfung nach TGL 200-0057	Eb 6-40-8000
Zieh- und Steckkraft Steckverbinderpaar	350 p ± 250 p
Lebensdauer (Steckungen)	500
Masse	ca. 4 g

*) Für Neu- und Weiterentwicklungen ab 1. 1. 76 im EGS nicht mehr zugelassen.
**) Bei Montageleistenspalt von max. 2 mm - 0,25

www.funktechnikelemente.de

Montageleisten für HF-Steckverbinder 1/3,3 und 2/6,6

Die Bestückung der Montageleisten mit den entsprechenden HF-Steckverbindern 1/3,3 ohne Festhaltung nach TGL 24815 und 2/6,6 ohne Festhaltung nach TGL 24813 erfolgt vom Anwender.

Montageleiste
nach TGL 24815*)
für HF-Steckverbinder 1/3,3

Bezeichnung		Anzahl d. einsetzbaren HF-Steckverbinder	Abb.
Montageleiste	41-4 TGL 24815	4	1
Montageleiste	42-4 TGL 24815	4	2
Montageleiste	41-10 TGL 24815	10	1
Montageleiste	42-10 TGL 24815	10	2

Montageleiste
nach TGL 24813
für HF-Steckverbinder 2/6,6

Bezeichnung		Anzahl d. einsetzbaren HF-Steckverbinder	Abb.
Montageleiste	41-2 TGL 24813	2 HF-Steckdosen	3
Montageleiste	42-2 TGL 24813	2 HF-Stecker	4
Montageleiste	41-4 TGL 24813	4 HF-Steckdosen	3
Montageleiste	42-4 TGL 24813	4 HF-Stecker	4

Montagezubehör: siehe Seite 34
Einbaumaße: nach 8.12.
Werkstoffe: Thermoplast, Stahl

Technische Daten

Prüfspannung	0,5 kV, 50 Hz
Isolationswiderstand	$\geqq 10^{10}\ \Omega$
Prüfklasse nach TGL 9200 02	40/70/21
Masse	ca. 10 g

Montageleiste	l_1	l_2	e	s_1	s_2	Abb.
41-4 TGL 24815	48	—	42,5	7,5	7,5	1
42-4 TGL 24815	43	—	—	7,5	7,5	2
41-10 TGL 24815	88	—	82,5	6,5	52,5	1
42-10 TGL 24815	88	—	—	6,5	52,5	2
41-2 TGL 24813	48	35	42,5	—	12,5	3
42-2 TGL 24813	48	—	—	—	12,5	4
41-4 TGL 24813	88	75	82,5	—	37,5	3
42-4 TGL 24813	88	—	—	—	37,5	4

Maßbilder und Tabelle finden Sie nochmals auf Seite 40.

*) Für Neu- und Weiterentwicklungen ab 1. 1. 76 im EGS nicht mehr zugelassen. Ablösetyp nach TGL 29331 05.

1/3,3

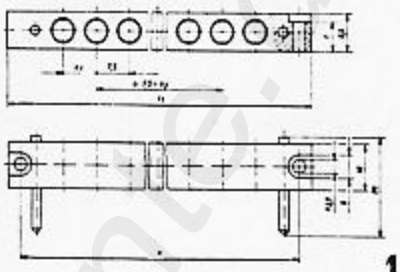

1

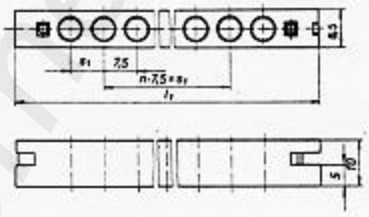

2

2/6,6

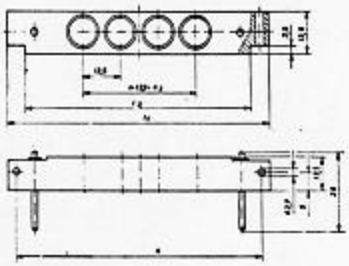

3

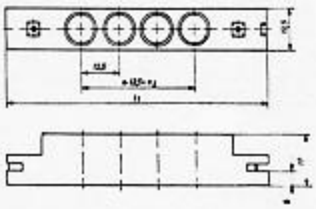

4

www.funktechnikelemente.de

50 Ohm
HF-Steckverbinder
2/6,6

50 Ω HF-Steckverbinder 2/6,6 mit Bajonettfesthaltung
nach TGL 200-3800
nach IEC-Empfehlung 159

Der HF-Steckverbinder 2/6,6 mit Bajonettfesthaltung ist auch unter der Bezeichnung „HF-Steckverbinder BNC-50 Ω" bekannt. Der für 75 Ω kompensierte HF-Steckverbinder ist auch unter der Bezeichnung „HF-Steckverbinder BNC-75 Ω" bekannt.

Bezeichnung		HF-Kabel TGL 200-1579	Abb.
HF-Stecker	11-1 TGL 200-3800	50-2-1	1
HF-Stecker	11-2 TGL 200-3800	50-3-1, 50-3-4	1
HF-Stecker	11-3 TGL 200-3800	120-3-1**)	1
HF-Stecker	11-4 TGL 200-3800*)	75-2-B, 75-2-C	1
HF-Stecker	11-5 TGL 200-3800*)	75-4-1, 75-4-4	1
HF-Stecker	12-2 TGL 200-3800	50-3-1, 50-3-4	2
HF-Stecker	12-5 TGL 200-3800*)	75-4-1, 75-4-4	2
HF-Stecker	12-9 TGL 200-3800*)	75-4-4.40	2
HF-Steckdose	21-1 TGL 200-3800	50-2-1	3
HF-Steckdose	21-2 TGL 200-3800	50-3-1, 50-3-4	3
HF-Steckdose	21-3 TGL 200-3800	120-3-1**)	3
HF-Steckdose	21-4 TGL 200-3800*)	75-2-B, 75-2-C	3
HF-Steckdose	21-5 TGL 200-3800*)	75-4-1, 75-4-4	3
HF-Steckdose	22-6 TGL 200-3800	1 mm Draht	4
HF-Steckdose	22-7 TGL 200-3800*)	1 mm Draht	4
HF-Zwischenstück	31 TGL 200-3800	—	5
HF-Zwischenstück	32 TGL 200-3800	—	6
HF-Zwischenstück	33 TGL 200-3800	—	7
Schutzkappe für HF-Stecker, Sach-Nr.: BNC-a			8
Schutzkappe für HF-Steckdose, Sach-Nr.: BNC-b			9

Montagezubehör:	siehe Seite 34
Einbaumaße:	nach 8.2.
Werkstoffe:	Kupferlegierung, Polytetrafluoräthylen Polyamid, Polyäthylen
Ausführung:	Gehäuseteile korrosionsgeschützt Innenleiter-Kontaktflächen vergoldet Außenleiter-Kontaktflächen versilbert

Technische Daten

Wellenwiderstand (homogene Leitung)	50 Ω ± 0,4Ω
Reflexionsfaktor von 50 Ω HF-Steckverbindern mit 50 Ω HF-Kabel bis 3 GHz	≦ 0,05
Reflexionsfaktor von 75 Ω HF-Steckverbindern mit 75 Ω HF-Kabel bis 0,3 GHz	≦ 0,02
Frequenzgrenze: 50 Ω	10 GHz
Frequenzgrenze: 75 Ω	1 GHz
Prüfspannung	2 kV, 50 Hz
Kontaktwiderstand	≦ 5 mΩ
Isolationswiderstand	≧ 10^{13} Ω
Luftstrecke	1 mm
Kriechstrecke	1,5 mm
Prüfklasse nach TGL 9200 02	40 085 21
Schutzgrad nach TGL 15165 01	IP 44
Kabelzugentlastung	≧ 5 kp
Schwingungsprüfung nach TGL 200-0057	FB 2-50-0,75-30
Stoßfolgeprüfung nach TGL 200-0057	Eb 6-60-4000
Lebensdauer (Steckungen)	5 · 10^3
Masse	ca. 10 bis 35 g

*) Typen für Wellenwiderstand 75 Ω kompensiert, mit 50 Ω 2/6,6 kuppelbar
**) Kabel nicht nach TGL 200-1579

www.funktechnikdokumente.de

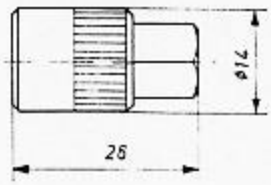

1

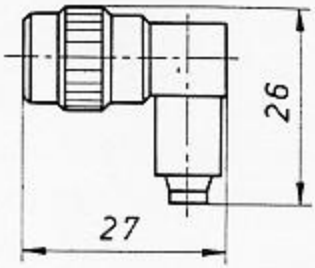

2

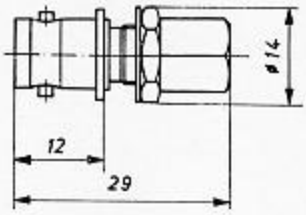

3

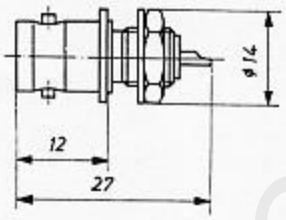

4

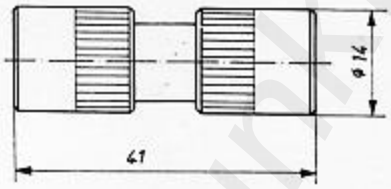

5

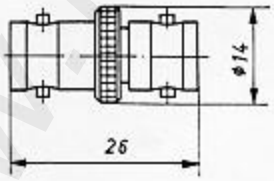

6

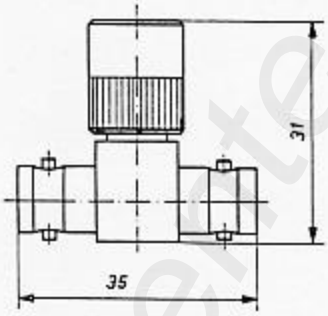

7

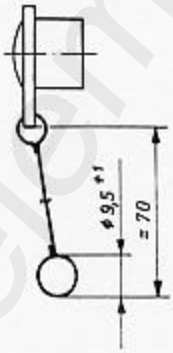

8

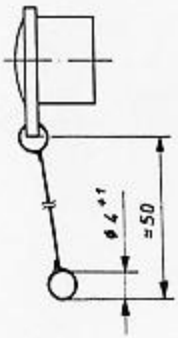

9

www.funktechnikelemente.de

50 Ohm
Steckverbinder 2/6,6

50 Ω HF-Steckverbinder 2/6,6 ohne Festhaltung
nach TGL 24813

für die Bestückung der Montageleisten
nach TGL 24813

Bezeichnung		HF-Kabel TGL 200-1579	Abb.
HF-Stecker	11-1 TGL 24813	50-3-1, 50-3-4	1
HF-Stecker	11-2 TGL 24813	75-4-1, 75-4-4	1
HF-Stecker	11-3 TGL 24813	75-4-4.40	1
HF-Stecker	11-4 TGL 24813	50-2-1 75-2-B, 75-2-C	1
HF-Stecker	11-5 TGL 24813	75-2-C.40	1
HF-Stecker	12-1 TGL 24813	50-3-1, 50-3-4	2
HF-Stecker	12-2 TGL 24813	75-4-1, 75-4-4	2
HF-Stecker	12-3 TGL 24813	75-4-4.40	2
HF-Stecker	12-4 TGL 24813	50-2-1 75-2-B, 75-2-C	2
HF-Stecker	12-5 TGL 24813	75-2-C.40	2
HF-Stecker	13-1 TGL 24813	50-3-1, 50-3-4	3
HF-Stecker	13-2 TGL 24813	75-4-1, 75-4-4	3
HF-Stecker	13-3 TGL 24813	75-4-4.40	3
HF-Stecker	13-4 TGL 24813	50-2-1 75-2-B, 75-2-C	3
HF-Stecker	13-5 TGL 24813	75-2-C.40	3
HF-Steckdose	21-1 TGL 24813	50-3-1, 50-3-4	4
HF-Steckdose	21-2 TGL 24813	75-4-1, 75-4-4	4
HF-Steckdose	21-3 TGL 24813	75-4-4.40	4
HF-Steckdose	21-4 TGL 24813	50-2-1 75-2-B, 75-2-C	4
HF-Steckdose	21-5 TGL 24813	75-2-C.40	4
HF-Steckdose	22 TGL 24813	1,2 mm/1 mm Draht	5
HF-Steckdose	23 TGL 24813	1,2 mm/1 mm Draht	6
HF-Zwischenstück	31 TGL 24813	—	7

Montagezubehör:	siehe Seite 34
Einbaumaße:	nach 8.2.
Werkstoffe:	Kupferlegierung, Polytetrafluoräthylen, Polyäthylen
Ausführung:	Gehäuseteile korrosionsgeschützt Innenleiter-Kontaktflächen vergoldet Außenleiter-Kontaktflächen versilbert

Technische Daten

Wellenwiderstand (homogene Leitung)	50 Ω ± 0,4 Ω
Reflexionsfaktor	
mit 50 Ω HF-Kabel bis 5 GHz	≦ 0,1
mit 75 Ω HF-Kabel bis 20 MHz	≦ 0,02
Frequenzgrenze	10 GHz
Prüfspannung	2 kV, 50 Hz
Kontaktwiderstand	≦ 5 mΩ
Isolationswiderstand	≧ 10^{13} Ω
Luftstrecke	1 mm
Kriechstrecke	1,5 mm
Prüfklasse nach TGL 9200 02	40 085 21
Schutzgrad nach TGL 15165 01	IP 40
Kabelzugentlastung	≧ 5 kp
Schwingungsprüfung nach TGL 200-0057	FB 2-50-0,35-30
Stoßfolgeprüfung nach TGL 200-0057	Eb 6-15-4000
Zieh- und Steckkraft Steckverbinderpaar	500 p ± 300 p
Lebensdauer (Steckungen)	500
Masse	ca. 10 bis 20 g

www.funktechnik-klemmte.de

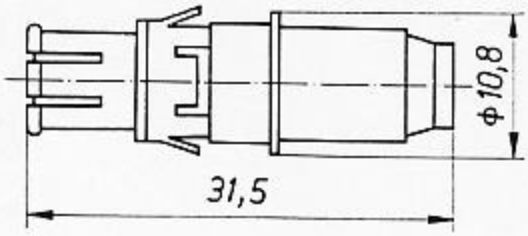

1

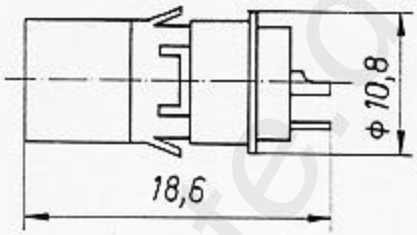

5

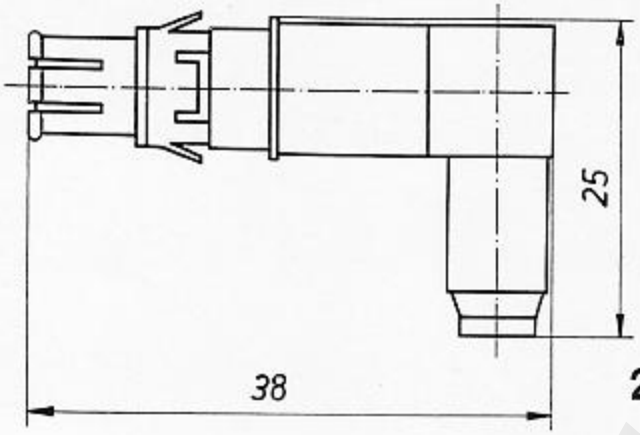

2

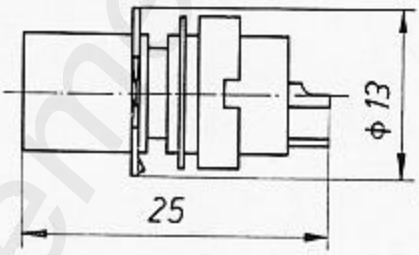

6

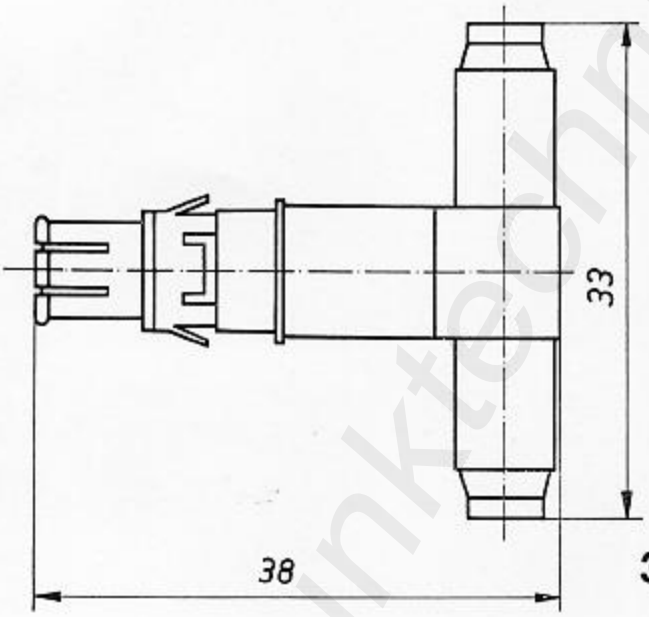

3

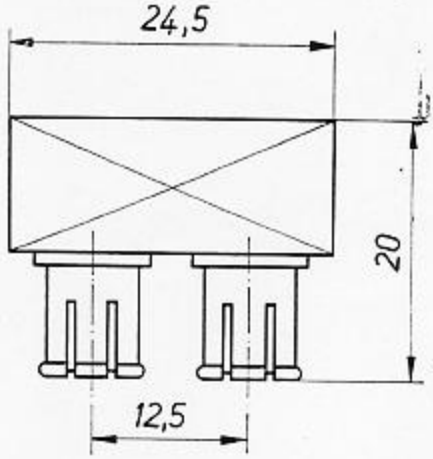

7

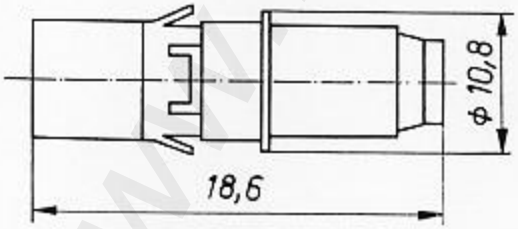

4

www.funktechnikelemente.de

50 Ohm
HF-Steckverbinder 2/6,6

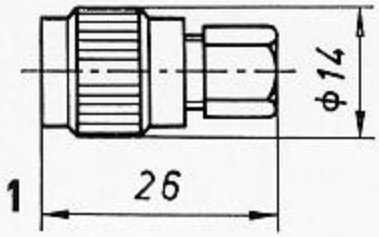

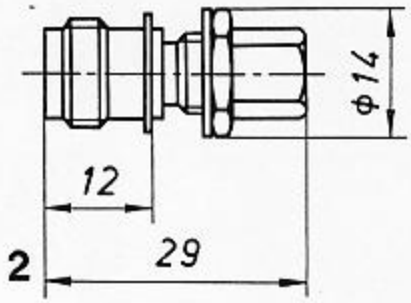

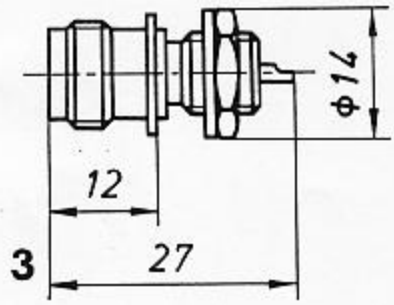

50 Ω HF-Steckverbinder 2 6,6 mit Schraubfesthaltung nach TGL 27231

Der HF-Steckverbinder 2 6,6 mit Schraubfesthaltung ist auch unter der Bezeichnung „HF-Steckverbinder TNC" bekannt.

Bezeichnung		HF-Kabel TGL 200-1579	Abb.
HF-Stecker	11-1 TGL 27231	50-2-1	1
HF-Stecker	11-2 TGL 27231	50-3-1, 50-3-4	1
HF-Steckdose	21-1 TGL 27231	50-2-1	2
HF-Steckdose	21-2 TGL 27231	50-3-1, 50-3-4	2
HF-Steckdose	22 TGL 27231	—	3

Montagezubehör:	siehe Seite 34
Einbaumaße:	nach 8.2.
Werkstoffe:	Kupferlegierung, Polytetrafluoräthylen, Polyamid, Polyäthylen
Ausführung:	Gehäuseteile korrosionsgeschützt Außenleiterkontaktflächen versilbert Innenleiterkontaktflächen vergoldet

Technische Daten

Wellenwiderstand (homogene Leitung)	50 Ω ± 0,4 Ω
Reflexionsfaktor bis 3 GHz	≦ 0,05
Frequenzgrenze	10 GHz
Prüfspannung	2 kV, 50 Hz
Kontaktwiderstand	≦ 5 mΩ
Isolationswiderstand	≧ 10^{13} Ω
Luftstrecke	1 mm
Kriechstrecke	1,5 mm
Prüfklasse nach TGL 9200/02	40/085/21
Schutzgrad nach TGL 15165/01	IP 44
Kabelzugentlastung	≧ 5 kp
Schwingungsprüfung nach TGL 200-0057	FB 2-50-0,35-30
Stoßfolgeprüfung nach TGL 200-0057	Eb 6-15-4000
Lebensdauer (Steckungen)	$5 \cdot 10^3$
Masse	ca. 15 g

www.funkteamerte.de

50 Ohm
HF-Steckverbinder 3/7

50 Ω HF-Steckverbinder 3 7 nach TGL 25602

Der HF-Steckverbinder 3 7 ist auch unter der Bezeichnung „HF-Steckverbinder N" bekannt.

Bezeichnung		HF-Kabel TGL 200-1579	Abb.
HF-Stecker	11-1 TGL 25602	50-7-2, 50-7-C	1
HF-Stecker	12-1 TGL 25602	50-7-2, 50-7-C	5
HF-Steckdose	21-1 TGL 25602	50-7-2, 50-7-C	2
HF-Steckdose	22 TGL 25602	—	3
HF-Zwischenstück	31 TGL 25602	—	4

Montagezubehör:	siehe Seite 34
Einbaumaße:	nach 8.6.
Werkstoffe:	Kupferlegierung, Polystyrol
Ausführung:	Gehäuseteile korrosionsgeschützt Kontaktflächen versilbert

Technische Daten

Wellenwiderstand (homogene Leitung)	50 Ω ± 0,3 Ω
Reflexionsfaktor bis 5 GHz	≦ 0,05, ≦ 0,1*)
Frequenzgrenze	14 GHz, 11 GHz*)
Prüfspannung	1,5 kV, 50 Hz
Kontaktwiderstand	≦ 5 mΩ
Isolationswiderstand	≧ 10^{12} Ω
Luftstrecke	1 mm
Kriechstrecke	1,5 mm
Prüfklasse nach TGL 9200 02	40/085/21
Schutzgrad nach TGL 15165 01	IP 44
Kabelzugentlastung	≧ 5 kp
Schwingungsprüfung nach TGL 200-0057	FB 2-50-0,35-30
Stoßfolgeprüfung nach TGL 200-0057	Eb 16-10-4000
Lebensdauer (Steckungen)	5 · 10^3
Masse	ca. 40 g

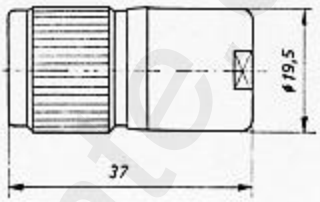

1

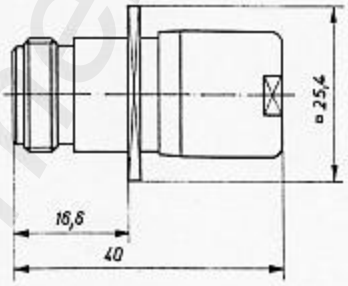

2

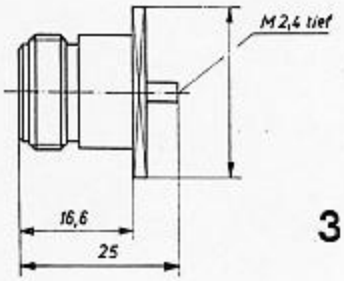

3

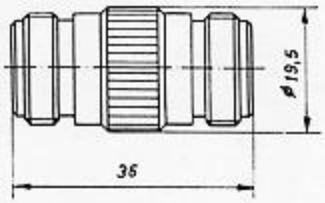

4

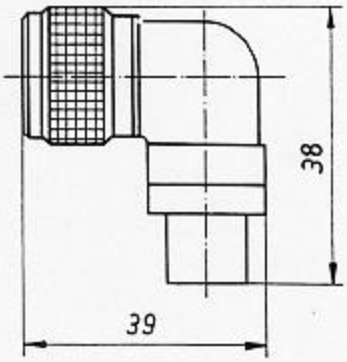

5

*) für HF-Stecker 12-1 TGL 25602

www.funktechnik-elemente.de

50 Ohm
HF-Steckverbinder 3/9,7

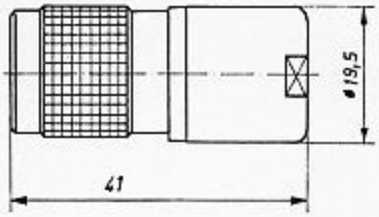

1

50 Ω HF-Steckverbinder 3/9,7
nach TGL 200-3801
nach IEC-Empfehlung 159

Der HF-Steckverbinder 3/9,7 ist auch unter der Bezeichnung „HF-Steckverbinder C-50 Ω" bekannt.

Bezeichnung		HF-Kabel TGL 200-1579	Abb.
HF-Stecker	11-1 TGL 200-3801	50-7-2, 50-7-C	1
HF-Steckdose	21-1 TGL 200-3801	50-7-2, 50-7-C	2
HF-Steckdose	22 TGL 200-3801	2,3 mm Draht	3
HF-Zwischenstück	31 TGL 200-3801	—	4

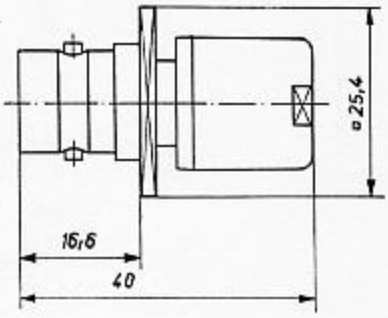

2

Montagezubehör:	siehe Seite 34
Einbaumaße:	nach 8.6.
Werkstoffe:	Kupferlegierung, Polytetrafluoräthylen
Ausführung:	Gehäuseteile korrosionsgeschützt Kontaktflächen versilbert

Technische Daten

Wellenwiderstand (homogene Leitung)	50 Ω ± 0,3 Ω
Reflexionsfaktor bis 3 GHz	≦ 0,05
Frequenzgrenze	8 GHz
Prüfspannung	2,5 kV, 50 Hz
Kontaktwiderstand	≦ 2 mΩ
Isolationswiderstand	≧ 10^{13} Ω
Luftstrecke	2,5 mm
Kriechstrecke	3 mm
Prüfklasse nach TGL 9200/02	40/085/21
Schutzgrad nach TGL 15165/01	IP 44
Kabelzugentlastung	≧ 5 kp
Schwingungsprüfung nach TGL 200-0057	FB 2-50-0,75-30
Stoßfolgeprüfung nach TGL 200-0057	Eb 6-15-4000
Lebensdauer (Steckungen)	$5 \cdot 10^3$
Masse	ca. 40 g

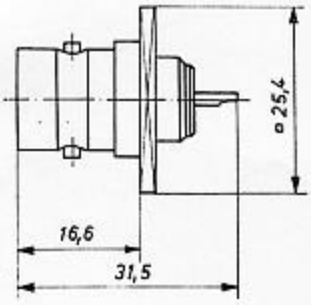

3

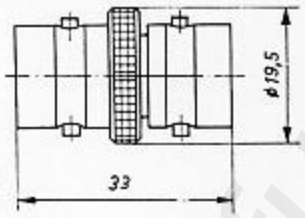

4

www.funktechnikelemente.de

50 Ohm
HF-Steckverbinder 3/9,7
hochspannungsfest

50 Ω HF-Steckverbinder 3 9,7 — hochspannungsfest
nach TGL 24814

Bezeichnung		HF-Kabel TGL 200-1579	Abb.
HF-Stecker	11-1 TGL 24814	50-3-1, 50-3-4	1
HF-Stecker	11-2 TGL 24814	75-4-1, 75-4-4	1
HF-Stecker	11-3 TGL 24814	75-4-4,40	1
HF-Stecker	12-1 TGL 24814	50-3-1, 50-3-4	2
HF-Stecker	12-2 TGL 24814	75-4-1, 75-4-4	2
HF-Stecker	12-3 TGL 24814	75-4-4,40	2
HF-Steckdose	21-1 TGL 24814	50-3-1, 50-3-4	3
HF-Steckdose	21-2 TGL 24814	75-4-1, 75-4-4	3
HF-Steckdose	21-3 TGL 24814	75-4-4,40	3
HF-Steckdose	22-1 TGL 24814	50-3-1, 50-3-4	4
HF-Steckdose	22-2 TGL 24814	75-4-1, 75-4-4	4
HF-Steckdose	22-3 TGL 24814	75-4-4,40	4

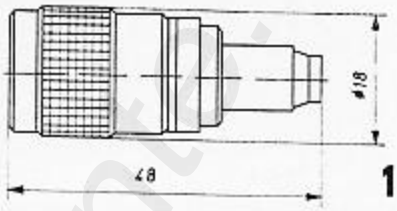

1

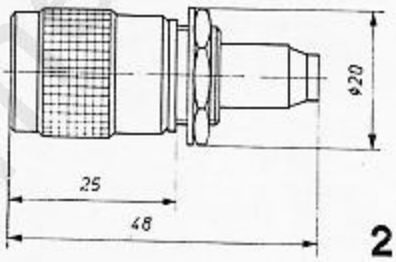

2

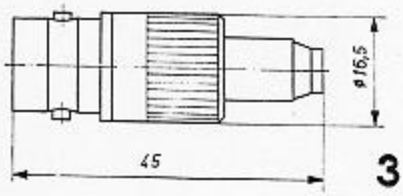

3

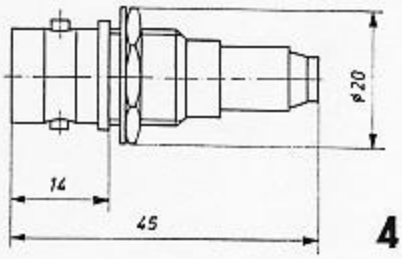

4

Montagezubehör: siehe Seite 34

Einbaumaße: nach 8.7.

Werkstoffe: Kupferlegierung, Polytetrafluoräthylen, Polyamid, Polyäthylen

Ausführung: Gehäuseteile korrosionsgeschützt
Innenleiterkontaktflächen vergoldet
Außenleiterkontaktflächen versilbert

Technische Daten

Wellenwiderstand (homogene Leitung)	50 Ω ± 2 Ω
Reflexionsfaktor mit 50 Ω HF-Kabel bis 500 MHz	≦ 0,1
Reflexionsfaktor mit 75 Ω HF-Kabel bis 20 MHz	≦ 0,02
Prüfgleichspannung	8,2 KV
Koronalöschspannung	≧ 3,8 KV
Durchgangsleistung bei I max = 100 mA	100 VA
Schaltleistung bei I max = 1 mA	5 VA
Kontaktwiderstand	≦ 5 mΩ
Isolationswiderstand	≧ 10^{12} Ω
Luftstrecke	9 mm
Kriechstrecke	9,5 mm
Prüfklasse nach TGL 9200 02	40 085 21
Schutzgrad nach TGL 15 165 01	IP 44
Schwingungsprüfung nach TGL 200-0057	FB 2-50-0,75-30
Stoßfolgeprüfung nach TGL 200-0057	Eb 6-15-4000
Kabelzugentlastung	≧ 5 kp
Lebensdauer (Steckungen)	10^3
Masse	ca. 35 g

Achtung!

Der HF-Steckverbinder 3 9,7 — hochspannungsfest findet Anwendung in Erzeugnissen der Informationstechnik unter Einhaltung der dafür jeweils gültigen Sicherheitsbestimmungen.
Aus Sicherheitsgründen dürfen sie nicht mit HF-Steckverbinder der Serie 3 9,7 nach TGL 200-3801 gekuppelt werden.

www.funktechnikelemente.de

50 Ohm
HF-Steckverbinder 7/16

50 Ω HF-Steckverbinder 7 16
nach TGL 25603, IEC-Empfehlung 169-4

Bezeichnung		HF-Kabel TGL 200-1579	Abb.
HF-Stecker	11-1 TGL 25603	50-7-2, 50-7-C	1
HF-Stecker	11-2 TGL 25603	50-12-1, 50-12-C	2
HF-Stecker	11-3 TGL 25603	50-12-C.40	3
HF-Stecker	12-2 TGL 25603	50-12-1, 50-12-C	4
HF-Stecker	12-3 TGL 25603	50-12-C.40	5
HF-Steckdose	21-1 TGL 25603	50-7-2, 50-7-C	6
HF-Steckdose	22 TGL 25603	—	7
HF-Zwischenstück	31 TGL 25603	—	8
HF-Zwischenstück	32 TGL 25603	—	9

Montagezubehör:	siehe Seite 34
Einbaumaße:	nach 8.10.
Werkstoffe:	Kupferlegierung, Polystyrol
Ausführung:	Gehäuseteile korrosionsgeschützt Kontaktflächen versilbert

Technische Daten

Wellenwiderstand (homogene Leitung)	50 Ω ± 0,3 Ω
Reflexionsfaktor bis 4 GHz	≦ 0,05
Frequenzgrenze	6 GHz, 4,5 GHz*)
Prüfspannung	2,5 kV, 2 kV**), 50 Hz
Kontaktwiderstand	≦ 2 mΩ
Isolationswiderstand	≧ 10^{12} Ω
Luftstrecke	2 mm, 1,5 mm**)
Kriechstrecke	2 mm, 1,5 mm**)
Prüfklasse nach TGL 9200/02	40/085/21
Schutzgrad nach TGL 15 165 01	IP 44
Kabelzugentlastung	≧ 10 kp, ≧ 5 kp**)
Schwingungsprüfung nach TGL 200-0057	FB 2-50-0,35-30
Stoßfolgeprüfung nach TGL 200-0057	Eb 16-10-4000
Lebensdauer (Steckungen)	$5 \cdot 10^3$
Masse	ca. 200 g

*) für 12-2 TGL 25603 und 12-3 TGL 25603
**) für 11-1 TGL 25603 und 21-1 TGL 25603

www.funktechnikdemente.de

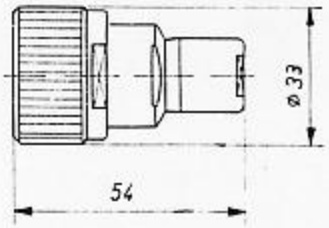

1

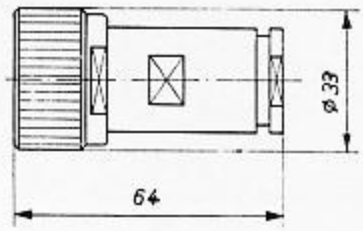

2

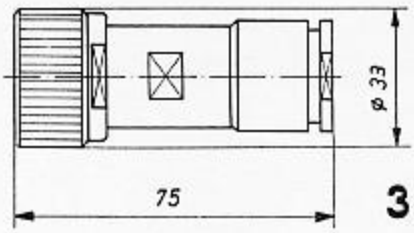

3

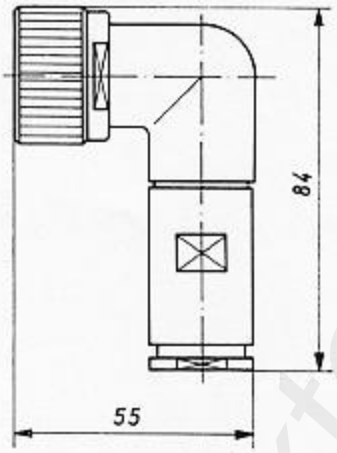

4

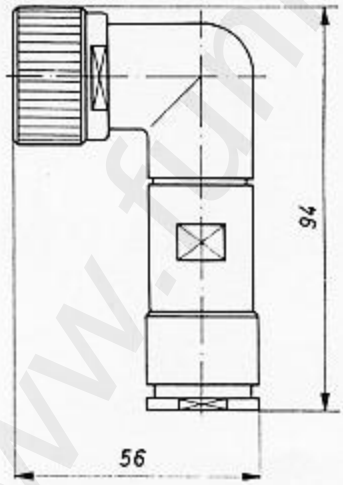

5

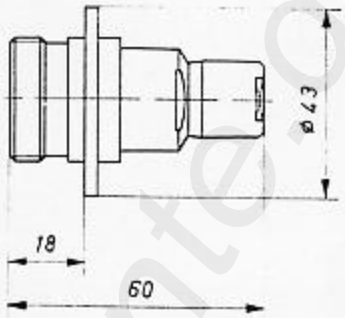

6

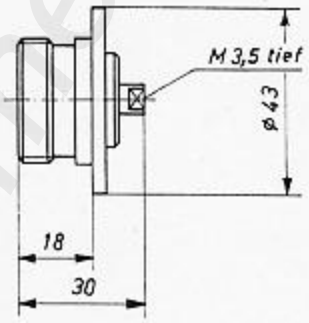

7

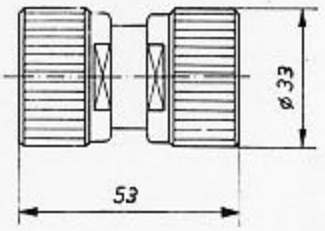

8

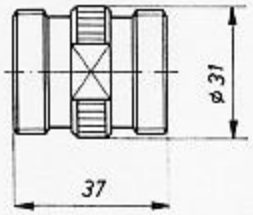

9

www.funktechnikelemente.de

50 Ohm
HF-Übergangsstücke

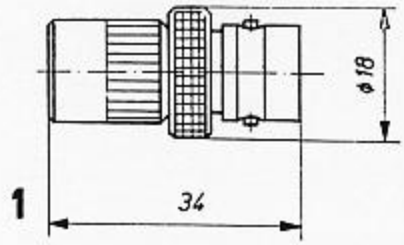

1

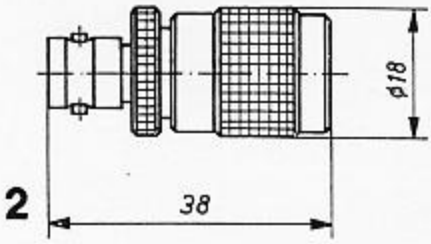

2

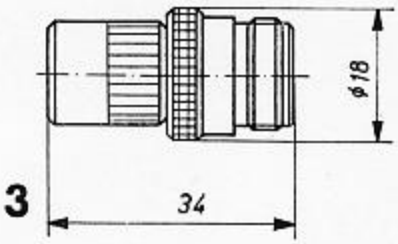

3

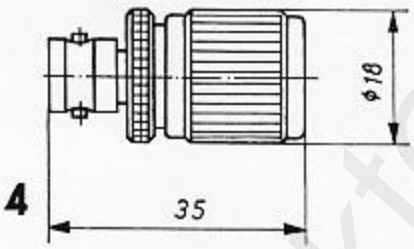

4

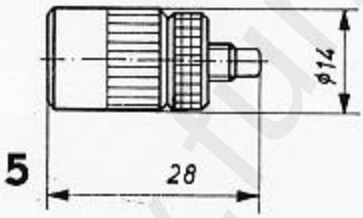

5

50 Ω HF-Übergangsstücke 2 6,6-1 3,3
2 6,6-3 7
2 6,6-3 9,7
2 6,6-4 13
2 6,6-UHF
7 16-3 7
7 16-3 9,7
7 16-13 30

Anschlußmaße nach TGL 200-3800
TGL 200-3801
TGL 200-8080
TGL 25602
TGL 25603
TGL 26526
IEC-Empfehlung 159
IEC-Empfehlung 169-4

Benennung	Sach-Nr.	Bemerkung*)	Abb.
HF-Übergangsstück	50-ad1	2 6,6 B (St)-3 9,7 (Bu)	1
HF-Übergangsstück	50-bc1	2 6,6 B (Bu)-3 9,7 (St)	2
HF-Übergangsstück	50-an1	2 6,6 B (St)-3 7 (Bu)	3
HF-Übergangsstück	50-bm1	2 6,6 B (Bu)-3 7 (St)	4
HF-Übergangsstück	50-ax1	2 6,6 B (St)-1 3,3 S (St)	5
HF-Übergangsstück	50-by1	2 6,6 B (Bu)-1 3,3 S (Bu)	6
HF-Übergangsstück	50-b83	2 6,6 B (Bu)-4 13 (St)	7
HF-Übergangsstück	50-b84	2 6,6 B (Bu)-4 13 (St)	8
HF-Übergangsstück	50-bu1	2 6,6 B (Bu)-UHF (St)	9
HF-Übergangsstück	50-cz1	3 9,7 (St)-7 16 (Bu)	10
HF-Übergangsstück	50-dt1	3 9,7 (Bu)-7 16 (St)	11
HF-Übergangsstück	50-mz1	3 7 (St)-7 16 (Bu)	12
HF-Übergangsstück	50-nt1	3 7 (Bu)-7 16 (St)	13
HF-Übergangsstück	50-gz1	13 30 (St)-7 16 (Bu)	14
HF-Übergangsstück	50-ht1	13 30 (Bu)-7 16 (St)	15

*) Erläuterung: B ≙ Bajonettfesthaltung
S ≙ Schraubfesthaltung
St ≙ Stift
Bu ≙ Buchse

www.funktechnikelemente.de

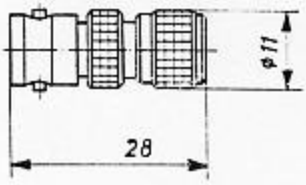

6

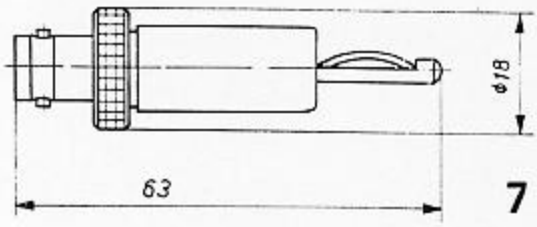

7

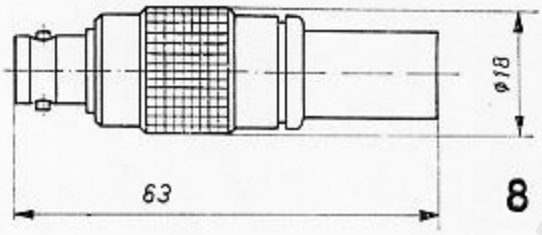

8

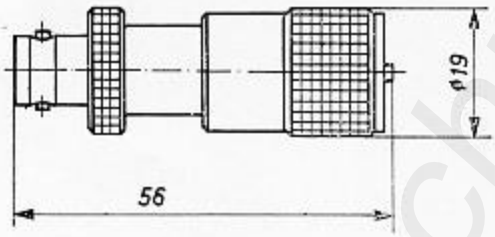

9

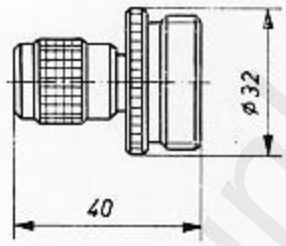

10

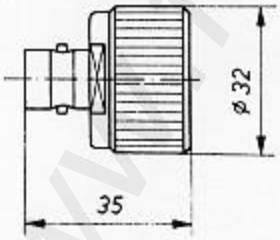

11

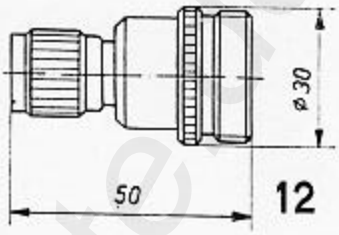

12

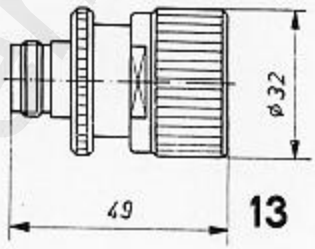

13

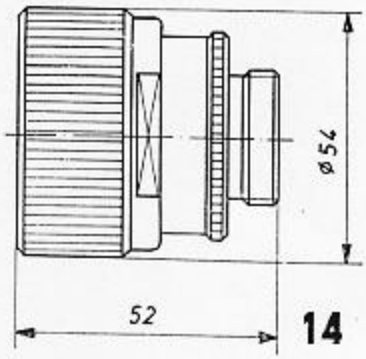

14

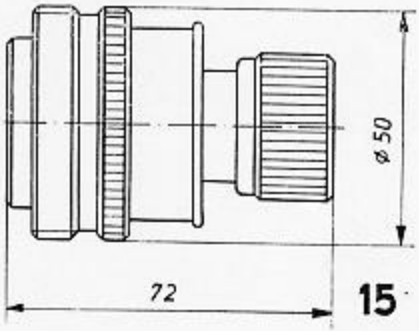

15

www.funktechnikelemente.de

75 Ohm
HF-Steckverbinder 1,8/6,2

75 Ω HF-Steckverbinder 1,8/6,2
Anschlußmaße nach TGL 200-3541

Bezeichnung		HF-Kabel TGL 200-1579	Abb.
HF-Stecker	7503 A T	75-4-4.40	1
HF-Stecker	7503 B T	75-4-1, 75-4-4	1
HF-Stecker	7515 A T	75-4-4.40	2
HF-Stecker	7515 B T	75-4-1, 75-4-4	2
HF-Steckdose	7530 T	1 mm/1 mm Draht	3
HF-Steckdose	7530 A T	75-4-4.40	4
HF-Steckdose	7530 B T	75-4-1, 75-4-4	4
HF-Steckdose	7531 A T	75-4-4.40	5
HF-Steckdose	7531 B T	75-4-1, 75-4-4	5
HF-Zwischenstück	7532 T	—	6
HF-Zwischenstück	7545 T	—	7
HF-Zwischenstück	7560 T	—	8
HF-Zwischenstück	7565 T	—	9
HF-Zwischenstück	7570 T	—	10

Montagezubehör: siehe Seite 34

Einbaumaße: nach 8.3.

Werkstoffe: Kupferlegierung, Polyäthylen, Polypropylen, Federstahl

Ausführung: Gehäuseteile korrosionsgeschützt
Kontaktflächen versilbert

Technische Daten

Wellenwiderstand (homogene Leitung)	75 Ω ± 0,5 Ω
Reflexionsfaktor bis 0,1 GHz	≦ 0,01
Frequenzgrenze	1 GHz
Prüfspannung	0,5 kV, 50 Hz
Kontaktwiderstand	≦ 5 mΩ
Isolationswiderstand	≧ 10^{11} Ω
Luftstrecke	0,5 mm
Kriechstrecke	0,5 mm
Prüfklasse nach TGL 9200/02	40/085/21
Schutzgrad nach TGL 15 165/01	IP 44
Kabelzugentlastung	≧ 5 kp
Schwingungsprüfung nach TGL 200-0057	FB 2-50-0,35-30
Stoßfolgeprüfung nach TGL 200-0057	Eb 16-10-4000
Lebensdauer (Steckungen)	$5 \cdot 10^3$
Masse	ca. 50 g

www.funktechnikelemente.de

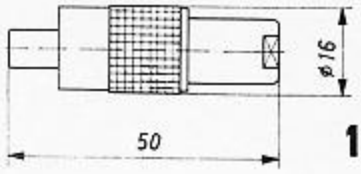

1

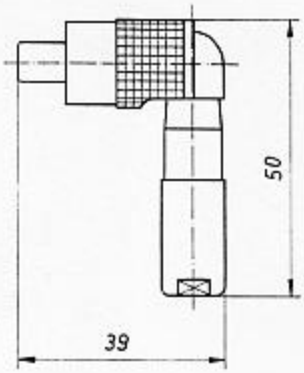

2

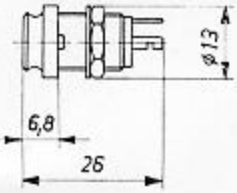

3

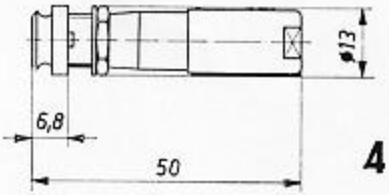

4

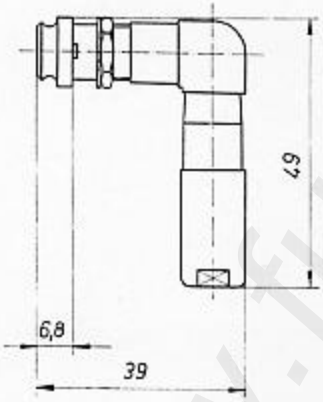

5

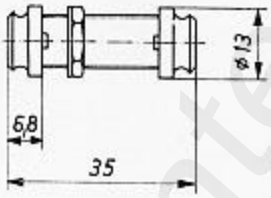

6

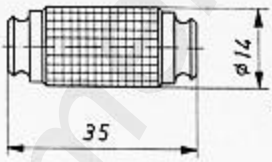

7

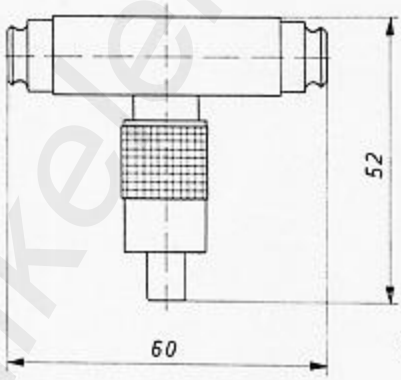

8

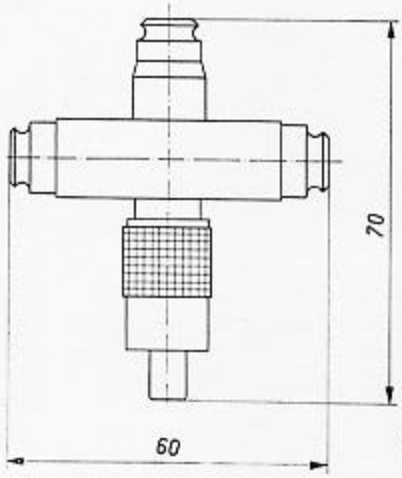

9

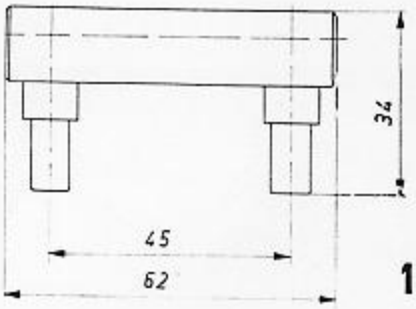

10

www.funktechnikelemente.de

75 Ohm
HF-Steckverbinder 1,6/9,7

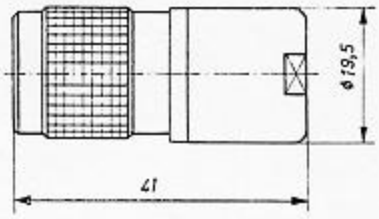

1

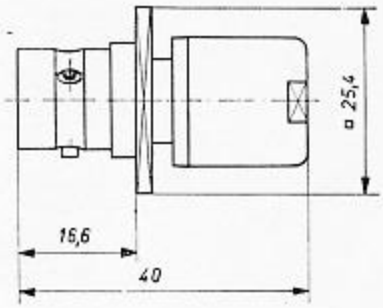

2

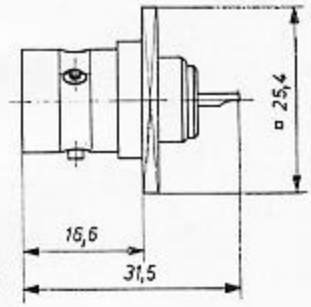

3

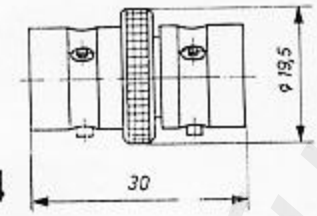

4

75 Ω HF-Steckverbinder 1,6 9,7
nach TGL 25180, IEC-Empfehlung 159

Der HF-Steckverbinder 1,6 9,7 ist auch unter der Bezeichnung „HF-Steckverbinder C-75 Ω" bekannt.

Diese Typen sind nicht mit den HF-Steckverbindern 3 9,7 – 50 Ω kuppelbar.

Bezeichnung		HF-Kabel TGL 200-1579	Abb.
HF-Stecker	11 TGL 25180	75-7-2, 75-7-4, 75-7-8	1
HF-Steckdose	21 TGL 25180	75-7-2, 75-7-4, 75-7-8	2
HF-Steckdose	22 TGL 25180	1,2 mm Draht	3
HF-Zwischenstück	31 TGL 25180	—	4

Montagezubehör:	siehe Seite 34
Einbaumaße:	nach 8.6.
Werkstoffe:	Kupferlegierung, Polytetrafluoräthylen
Ausführung:	Gehäuseteile korrosionsgeschützt Innenleiterkontaktflächen vergoldet Außenleiterkontaktflächen versilbert

Technische Daten

Wellenwiderstand (homogene Leitung)	75 Ω ± 0,5 Ω
Reflexionsfaktor bis 1 GHz	≦ 0,05
Frequenzgrenze	1 GHz
Prüfspannung	2,5 kV, 50 Hz
Kontaktwiderstand	≦ 5 mΩ
Isolationswiderstand	≧ 10^{13} Ω
Luftstrecke	2,5 mm
Kriechstrecke	3 mm
Prüfklasse nach TGL 9200 02	40/085/21
Schutzgrad nach TGL 15165 01	IP 44
Kabelzugentlastung	≧ 5 kp
Schwingungsprüfung nach TGL 200-0057	FB 2-50-0,75-30
Stoßfolgeprüfung nach TGL 200-0057	Eb 6-60-4000
Lebensdauer (Steckungen)	$5 \cdot 10^3$
Masse	ca. 40 g

www.funkte-antikenkiste.de

75 Ohm
HF-Steckverbinder 8/28

75 Ω HF-Steckverbinder 8 28
nach TGL 26525
nach IEC-Empfehlung 159

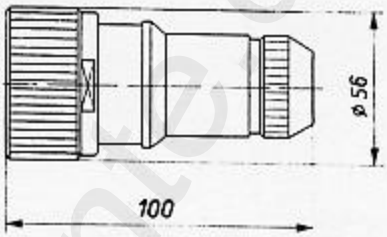

Bezeichnung		HF-Kabel TGL 200-1579	Abb.
HF-Stecker	11-1 TGL 26525	75-16-D	1

Montagezubehör:	siehe Seite 34
Zubehör:	Verschlußkappe Sach-Nr. 75-16-k1-13
Werkstoffe:	Kupferlegierung, Polytetrafluoräthylen
Ausführung:	Gehäuseteile korrosionsgeschützt Kontaktflächen versilbert

Technische Daten

Wellenwiderstand (homogene Leitung)	75 Ω ± 0,2 Ω
Reflexionsfaktor bis 1 GHz	≦ 0,015
Frequenzgrenze	4 GHz
Prüfspannung	4,5 kV, 50 Hz
Kontaktwiderstand	≧ 2 mΩ
Isolationswiderstand	≧ 10^{12} Ω
Luftstrecke	4,5 mm
Kriechstrecke	6,5 mm
Prüfklasse nach TGL 9200/02	55/085/56
Schutzgrad nach TGL 15165/01	IP 67
Kabelzugentlastung	≧ 50 kp
Schwingungsprüfung nach TGL 200-0057	FB 2-50-0,75-30
Stoßfolgeprüfung nach TGL 200-0057	Eb 6-25-4000
Lebensdauer (Steckungen)	5 · 10^2
Masse	ca. 800 g

www.funktechnikelemente.de

NF-Steckverbinder 3/43

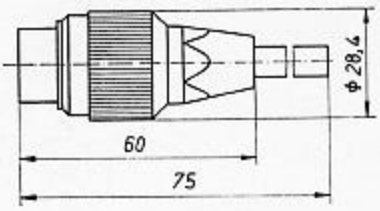

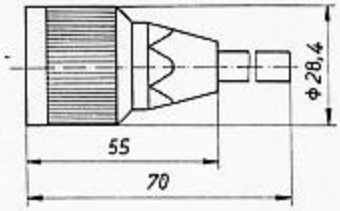

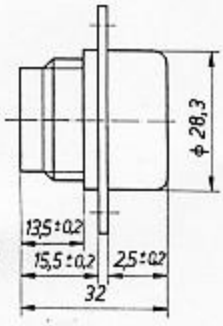

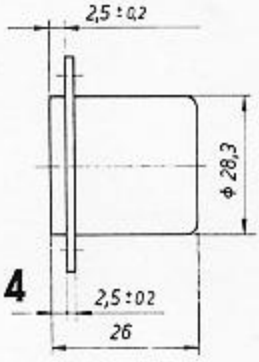

NF-Steckverbinder 3/43
nach TGL 68-23

Die 3poligen NF-Steckverbinder sind bewährte Bauelemente für viele allgemeine Anwendungsfälle in der BMSR- und Informationstechnik.

Bezeichnung		Kabel-∅ mm	Abb.
Stecker	A TGL 68-23	5,5 bis 6,5	1
Steckdose	B TGL 68-23	5,5 bis 6,5	2
Stecker	C TGL 68-23	—	3
Steckdose	D TGL 68-23	—	4

Einbaumaße:	8.11.
Werkstoffe:	Aluminium, Formstoff 31.5, Kupferlegierung, Weichgummi
Ausführung:	Gehäuseteile korrosionsgeschützt Kontaktflächen versilbert
Anschlußart:	Lötbefestigung

Technische Daten

Prüfspannung	1,5 kV, 50 Hz
Nennstrom	10 A
Kontaktwiderstand	≦ 3 mΩ
Isolationswiderstand	≧ 10^8 Ω
Kapazität gesteckt	≦ 10 pF
Luftstrecke	2 mm
Kriechstrecke	2 mm
Prüfklasse nach TGL 9200 02	55/085/21
Schutzgrad nach TGL 15165/01	IP 44
Anschlußdrahtdurchmesser	≦ 1 mm
Kabelzugentlastung	≧ 5 kp
Schwingungsprüfung nach TGL 200-0057	FB 2-50-0,75-30
Stoßfolgeprüfung nach TGL 200-0057	Eb 6-60-4000
Lebensdauer (Steckungen)	10^4
Masse	ca. 40 g

www.funktechnikelemente.de

NF-Steckverbinder 5/21

NF-Steckverbinder 5 21
nach TGL 31428

wasserdicht, geschirmt, verschraubbar, mit Unverwechselbarkeitseinrichtung für die Nachrichten- Fernmelde- und BMSR-Technik

Bezeichnung		Kabel-∅ mm	Abb.
Stecker	11 TGL 31428	5 bis 6	1
Steckdose	21 TGL 31428	5 bis 6	2
Stecker	12 TGL 31428	—	3
Steckdose	22 TGL 31428	—	4

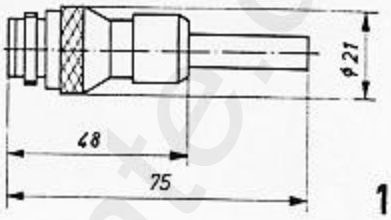

1

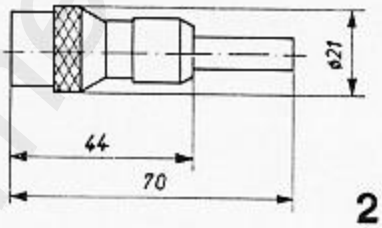

2

Montagevorschrift:	063-00:00 Mv
Einbaumaße:	nach 8.4.
Werkstoffe:	Kupferlegierung, Polypropylen, Weichgummi
Ausführung:	Gehäuseteile korrosionsgeschützt Kontaktflächen versilbert
Anschlußart:	Lötbefestigung

Technische Daten

Prüfspannung Mittelkontakt 2	1,5 kV, 50 Hz
Kontaktteile 1 u. 3 bis 5	500 V, 50 Hz
Nennstrom	1 A
Kontaktwiderstand	≦ 5 mΩ
Isolationswiderstand	≧ 10^{12} Ω
Kapazität gesteckt	≦ 6 pF
Luftstrecke	1,5 mm
Kriechstrecke	1,5 mm
Prüfklasse nach TGL 9200 02	40/085/21
Schutzgrad nach TGL 15165 01	IP 54
Anschlußdrahtdurchmesser	≦ 0,8 mm
Kabelzugentlastung	≧ 2,5 kp
Schwingungsprüfung nach TGL 200-0057	FB 2-50-0,75-30
Stoßfolgeprüfung nach TGL 200-0057	Eb 16-10-4000
Lebensdauer (Steckungen)	10^4
Masse	ca. 40 g

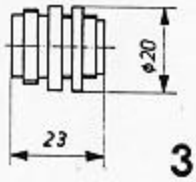

3

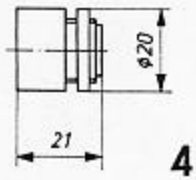

4

www.funktechnikelemente.de

NF-Steckverbinder 6/10

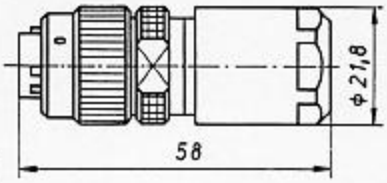

1

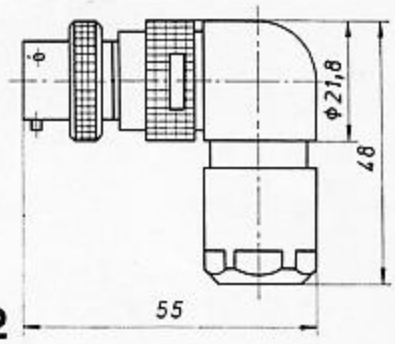

2

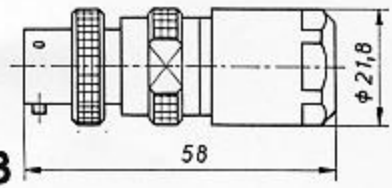

3

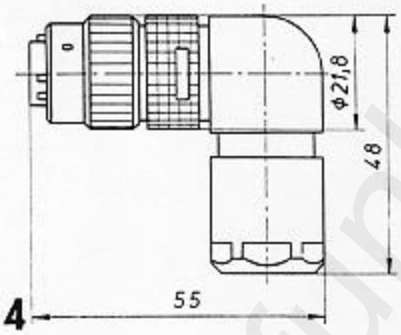

4

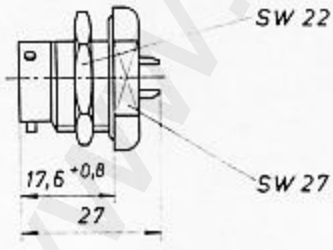

5

NF-Steckverbinder 6 10
nach TGL 24685

Anschlußmaße nach TGL 24683, entsprechend IEC-Dokument 48 (CO) 68 mit zwei fest eingebauten Codierstellungen (Normal- und W-Stellung) für die Informationstechnik

Bezeichnung		Kabel-∅ mm	Kodier-stellg.	Abb.
Stecker	11-1-0-0 TGL 24685	6 bis 7,5	N	1
Stecker	11-1-0-1 TGL 24685	6 bis 7,5	W	1
Stecker	11-2-0-0 TGL 24685	7,5 bis 9	N	1
Stecker	11-2-0-1 TGL 24685	7,5 bis 9	W	1
Stecker	12-1-0-0 TGL 24685	6 bis 7,5	N	2
Stecker	12-1-0-1 TGL 24685	6 bis 7,5	W	2
Stecker	12-2-0-0 TGL 24685	7,5 bis 9	N	2
Stecker	12-2-0-1 TGL 24685	7,5 bis 9	W	2
Stecker	13-1-0-0 TGL 24685	6 bis 7,5	N	3
Stecker	13-1-0-1 TGL 24685	6 bis 7,5	W	3
Stecker	13-2-0-0 TGL 24685	7,5 bis 9	N	3
Stecker	13-2-0-1 TGL 24685	7,5 bis 9	W	3
Stecker	14-1-0-0 TGL 24685	6 bis 7,5	N	4
Stecker	14-1-0-1 TGL 24685	6 bis 7,5	W	4
Stecker	14-2-0-0 TGL 24685	7,5 bis 9	N	4
Stecker	14-2-0-1 TGL 24685	7,5 bis 9	W	4
Stecker	15-0-0-0 TGL 24685	—	N	5
Stecker	15-0-0-1 TGL 24685	—	W	5
Steckdose	21-1-0-0 TGL 24685	6 bis 7,5	N	1
Steckdose	21-1-0-1 TGL 24685	6 bis 7,5	W	1
Steckdose	21-2-0-0 TGL 24685	7,5 bis 9	N	1
Steckdose	21-2-0-1 TGL 24685	7,5 bis 9	W	1
Steckdose	22-1-0-0 TGL 24685	6 bis 7,5	N	2
Steckdose	22-1-0-1 TGL 24685	6 bis 7,5	W	2
Steckdose	22-2-0-0 TGL 24685	7,5 bis 9	N	2
Steckdose	22-2-0-1 TGL 24685	7,5 bis 9	W	2
Steckdose	23-1-0-0 TGL 24685	6 bis 7,5	N	3
Steckdose	23-1-0-1 TGL 24685	6 bis 7,5	W	3
Steckdose	23-2-0-0 TGL 24685	7,5 bis 9	N	3
Steckdose	23-2-0-1 TGL 24685	7,5 bis 9	W	3
Steckdose	24-1-0-0 TGL 24685	6 bis 7,5	N	4
Steckdose	24-1-0-1 TGL 24685	6 bis 7,5	W	4
Steckdose	24-2-0-0 TGL 24685	7,5 bis 9	N	4
Steckdose	24-2-0-1 TGL 24685	7,5 bis 9	W	4
Steckdose	25-0-0-0 TGL 24685	—	N	5
Steckdose	25-0-0-1 TGL 24685	—	W	5

www.funktechnikdokumente.de

NF-Steckverbinder 6/10

Montagevorschrift:	1060.0001 Mv
Einbaumaße:	8.8.
Werkstoffe:	Al Mg-Legierung, Miramid, Kautschuk, Kupferlegierung
Ausführung:	Gehäuseteile korrosionsgeschützt Kontaktflächen vergoldet
Anschlußart:	Lötbefestigung

Technische Daten

Prüfspannung	1,5 kV, 50 Hz
Nennstrom	7,5 A
Kontaktwiderstand	$\leqq$ 5 mΩ
Isolationswiderstand	$\geqq 5 \cdot 10^9$ Ω
Kapazität gesteckt	$\leqq$ 6 pF
Luft- und Kriechstrecke	1 mm
Prüfklasse nach TGL 9200 02	40/085/21
Schutzgrad nach TGL 15165 01	IP 44
Anschlußdrahtdurchmesser	$\leqq$ 1 mm
Kabelzugentlastung für Kabel-∅ von 6 bis 9 mm	$\geqq$ 8 kp
Schwingungsprüfung nach TGL 200-0057	FB 2-50-0,35-30
Stoßfolgeprüfung nach TGL 200-0057	Eb 16-10-4000
Lebensdauer (Steckungen)	10^4
Masse	ca. 35 g

www.funktechnikelemente.de

NF-Steckverbinder 7/25

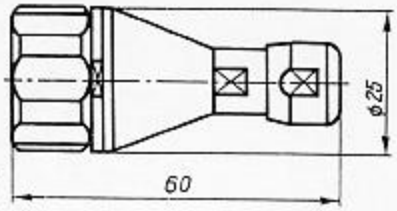

1

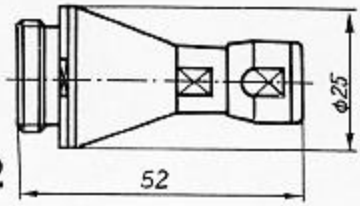

2

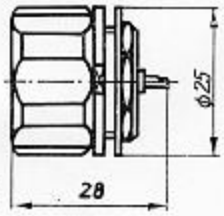

3

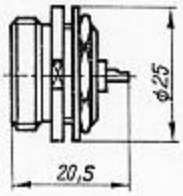

4

NF-Steckverbinder 7/25
nach TGL 200-3819

mit Hochspannungskontakt, wasserdicht, verschraubbar, für die Kern-, Meß-, Nachrichten- und Steuerungstechnik

Bezeichnung		Kabel-∅ mm	Abb.
Stecker	A 5 TGL 200-3819	4 bis 5,5	1
Stecker	A 6 TGL 200-3819	5,5 bis 6,5	1
Stecker	A 7 TGL 200-3819	6,5 bis 7,5	1
Steckdose	B 5 TGL 200-3819	4 bis 5,5	2
Steckdose	B 6 TGL 200-3819	5,5 bis 6,5	2
Steckdose	B 7 TGL 200-3819	6,5 bis 7,5	2
Stecker	C TGL 200-3819	—	3
Steckdose	D TGL 200-3819	—	4

Verschlußkappe für Stecker:	7-A-Muf-N 450.01 01
Verschlußkappe für Steckdose:	7-B-MuF-N 450.01 01
Montagevorschrift:	7-567
Einbaumaße:	8.5.
Werkstoffe:	Kupferlegierung, Polytetrafluoräthylen, Polyamid, Polypropylen
Ausführung:	Gehäuseteile korrosionsgeschützt Kontaktflächen vergoldet
Anschlußart:	Lötbefestigung

Technische Daten

Prüfspannung: Mittelkontakt	4,7 kV =
Außenkontakt	1,7 kV =
Nennstrom: Mittelkontakt	0,002 A
Außenkontakt	2 A
Kontaktwiderstand:	≦ 5 mΩ
Isolationswiderstand:	≧ 10^{11} Ω
Kapazität gesteckt	≦ 6 pF
Luftstrecke: Mittelkontakt	6 mm
Außenkontakt	2 mm
Kriechstrecke: Mittelkontakt	8 mm
Außenkontakt	2 mm
Prüfklasse nach TGL 9200 02	40 085 21
Schutzgrad nach TGL 15165 01	IP X 7
Anschlußdrahtdurchmesser	≦ 0,8 mm
Kabelzugentlastung	≧ 5 kp
Schwingungsprüfung nach TGL 200-0057	FB 2-50-0,75-30
Stoßfolgeprüfung nach TGL 200-0057	Eb 6-60-4000
Lebensdauer (Steckungen)	10^4
Masse	ca. 65 g

www.funktechnikelemente.de

NF-Steckverbinder 8/25

NF-Steckverbinder 8 25
mit Druckkontakt, wasserdicht, verschraubbar für die Kern-, Meß-, Nachrichten- und Steuerungstechnik

Bezeichnung		Kabel-⌀ mm	Abb.
Stecker	8-5-A	4 bis 5,5	1
Stecker	8-6-A	5,5 bis 6,5	1
Stecker	8-7-A	6,5 bis 7,5	1
Steckdose	8-5-B	4 bis 5,5	2
Steckdose	8-6-B	5,5 bis 6,5	2
Steckdose	8-7-B	6,5 bis 7,5	2
Stecker	8-C	—	3
Steckdose	8-D	—	4

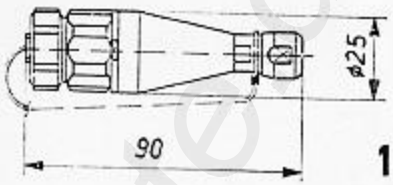

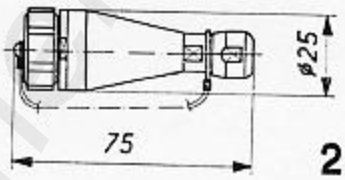

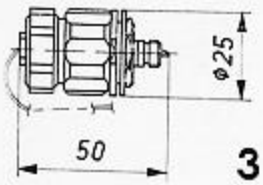

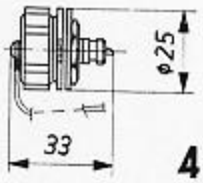

Kurzschlußkappe für Stecker:	8-A
Verschlußkappe für Steckdose:	7-B-MuF-N 450.01
Montagevorschrift:	8-567
Einbaumaße:	8.5.
Werkstoffe:	Kupferlegierung, Polytetrafluoräthylen, Polypropylen, Polyäthylen, Polyamid
Ausführung:	Gehäuseteile korrosionsgeschützt Kontaktflächen vergoldet
Anschlußart:	Lötbefestigung

Technische Daten

Prüfspannung: Mittelkontakt gegen Schirmkontakt	0,5 kV =
Außenkontakte und Schirmkontakt gegen Gehäuse	1 kV =
Nennstrom: Mittelkontakt	1 mA
Außenkontakte	2 A
Kontaktwiderstand: Mittelkontakt	≦ 200 mΩ
Schirmkontakt	≦ 10 mΩ
Außenkontakte	≦ 10 mΩ
Isolationswiderstand: Mittelkontakt-Schirmkontakt	≧ 10^{14} Ω
Außenkontakte-Schirmkontakt gegen Gehäuse	≧ 10^{11} Ω
Kapazität gesteckt	≦ 10 pF
Luft- und Kriechstrecke:	
Mittelkontakt-Schirmkontakt	2,4 mm
Außenkontakte und Schirmkontakt gegen Gehäuse	2 mm
Prüfklasse nach TGL 9200 02	40 085 21
Schutzgrad im verschraubten Zustand nach TGL 15165 01	IP X 7
Kabelzugentlastung	≧ 5 kp
Anschlußdrahtdurchmesser	≦ 0,8 mm
Schwingungsprüfung nach TGL 200-0057	FB 2-50-0,15-30
Stoßfolgeprüfung nach TGL 200-0057	Eb 16-10-4000
Lebensdauer (Steckungen)	10^4
Masse	ca. 80 g

www.funktechnikelemente.de

NF-Steckverbinder 32/22

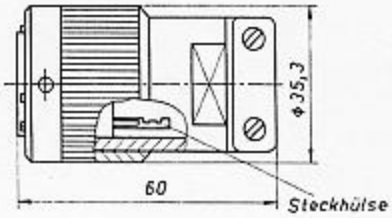

1

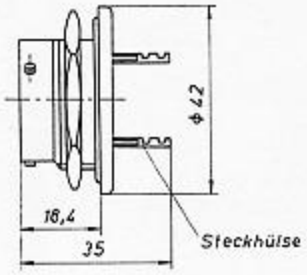

2

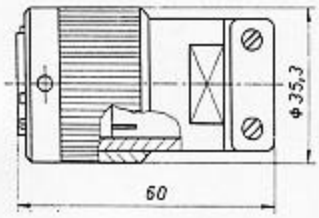

3

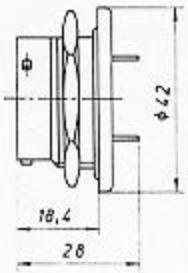

4

NF-Steckverbinder 32 22
nach TGL 24687

Die 32poligen Steckverbinder nach TGL 24687 mit Preß- und Lötbefestigung werden in der Informationstechnik, vorwiegend in EDVA angewendet.

Die Anschlußmaße entsprechen der TGL 24683 mit 5 vom Hersteller fest eingebauten Kodierstellungen (N-, W-, X-, Y- und Z-Stellung)

Bezeichnung		Kodier-stellg.	Kabel-∅ mm	Abb.
Steckverbinder mit Preßbefestigung				
Stecker	11-0 TGL 24687	N	10,5 bis 15,5	1
Stecker	11-1 TGL 24687	W	10,5 bis 15,5	1
Stecker	11-2 TGL 24687	X	10,5 bis 15,5	1
Stecker	11-3 TGL 24687	Y	10,5 bis 15,5	1
Stecker	11-4 TGL 24687	Z	10,5 bis 15,5	1
Steckdose	21-0 TGL 24687	N	10,5 bis 15,5	1
Steckdose	21-1 TGL 24687	W	10,5 bis 15,5	1
Steckdose	21-2 TGL 24687	X	10,5 bis 15,5	1
Steckdose	21-3 TGL 24687	Y	10,5 bis 15,5	1
Steckdose	21-4 TGL 24687	Z	10,5 bis 15,5	1
Stecker	12-0 TGL 24687	N	—	2
Stecker	12-1 TGL 24687	W	—	2
Stecker	12-2 TGL 24687	X	—	2
Stecker	12-3 TGL 24687	Y	—	2
Stecker	12-4 TGL 24687	Z	—	2
Steckdose	22-0 TGL 24687	N	—	2
Steckdose	22-1 TGL 24687	W	—	2
Steckdose	22-2 TGL 24687	X	—	2
Steckdose	22-3 TGL 24687	Y	—	2
Steckdose	22-4 TGL 24687	Z	—	2
Steckhülse	41 TGL 24687	—	—	2
Steckverbinder mit Lötbefestigung				
Stecker	111-0 TGL 24687	N	10,5 bis 15,5	3
Stecker	111-1 TGL 24687	W	10,5 bis 15,5	3
Stecker	111-2 TGL 24687	X	10,5 bis 15,5	3
Stecker	111-3 TGL 24687	Y	10,5 bis 15,5	3
Stecker	111-4 TGL 24687	Z	10,5 bis 15,5	3
Steckdose	211-0 TGL 24687	N	10,5 bis 15,5	3
Steckdose	211-1 TGL 24687	W	10,5 bis 15,5	3
Steckdose	211-2 TGL 24687	X	10,5 bis 15,5	3
Steckdose	211-3 TGL 24687	Y	10,5 bis 15,5	3
Steckdose	211-4 TGL 24687	Z	10,5 bis 15,5	3
Stecker	121-0 TGL 24687	N	—	4
Stecker	121-1 TGL 24687	W	—	4
Stecker	121-2 TGL 24687	X	—	4
Stecker	121-3 TGL 24687	Y	—	4
Stecker	121-4 TGL 24687	Z	—	4
Steckdose	221-0 TGL 24687	N	—	4
Steckdose	221-1 TGL 24687	W	—	4
Steckdose	221-2 TGL 24687	X	—	4
Steckdose	221-3 TGL 24687	Y	—	4
Steckdose	221-4 TGL 24687	Z	—	4

Die Steckhülsen sind gesondert zu bestellen; sie gehören nicht zum Lieferumfang der Steckverbinder.

Preßzange PH 1 E: Hersteller VEB Spezialwerkzeuge Steinbach-Hallenberg

www.funktionselemente.de

Montagezubehör für Steckverbinder mit Kabelanschluß

Für die sachgemäße Montage der HF-Steckverbinder werden neben den allgemein üblichen Werkzeugen die nachstehend aufgeführten Spezialwerkzeuge benötigt. Diese gehören nicht zum Lieferumfang des betreffenden HF-Steckverbinders und sind gesondert zu bestellen.

Wellenwiderstand Z = 50 Ω

HF-Steckverbinder 1/3,3

TGL-Bezeichnung	Sach-Nr.	Montagezubehör nach						
11-1 TGL 200-8080	50-2-x1	1.1.	2.1.	3.1.	4.1.	—	6.4.	—
21-1 TGL 200-8080	50-2-y1	1.1.	2.1.	3.1.	4.1.	—	6.4.	—
22-1 TGL 200-8080	50-2-y6	1.2.	2.1.	3.1.	—	—	6.4.	—
11-1 TGL 24815	3001.0001	1.3.	—	3.1.	—	—	6.1./6.4.	—
11-2 TGL 24815	3001.0003	1.3.	—	3.4.	—	—	6.1./6.4.	—
21-1 TGL 24815	3002.0001	1.3.	—	3.1.	—	—	6.2./6.4.	—
21-2 TGL 24815	3002.0003	1.3.	—	3.4.	—	—	6.2./6.4.	—
23-1 TGL 24815	3008.0001	1.24.	2.1.	3.1.	—	—	6.4.	—
23-2 TGL 24815	3008.0002	1.24.	2.1.	3.4.	—	—	—	—
41-4 TGL 24815	5001.0001	1.9.	—	—	—	5.1.	—	—
41-10 TGL 24815	5003.0001	1.9.	—	—	—	5.1.	—	—
42-4 TGL 24815	5002.0001	1.9.	—	—	—	5.1.	—	—
42-10 TGL 24815	5004.0001	1.9.	—	—	—	5.1.	—	—
51-1 TGL 24815	3009.0001	1.25.	2.1.	3.1.	—	—	6.4.	—
51-2 TGL 24815	3009.0002	1.25.	2.1.	3.4.	—	—	6.5.	—

HF-Steckverbinder 2/6,6

TGL-Bezeichnung	Sach-Nr.	Montagezubehör nach						
11-1 TGL 200-3800	50-2-a1	1.4.	—	—	4.2.	—	—	7.1.
11-2 TGL 200-3800	50-3-a1	1.4.	2.2.	—	4.2.	—	—	7.1.
11-3 TGL 200-3800	50-3-a2	1.4.	2.2.	—	4.2.	—	—	7.1.
11-4 TGL 200-3800	75-2-a1	1.4.	—	—	4.4.	—	—	7.1.
11-5 TGL 200-3800	75-4-a1	1.4.	2.3.	—	4.4.	—	—	7.1.
12-2 TGL 200-3800	3058.0002	1.21.	2.2.	3.2.	—	—	—	—
12-5 TGL 200-3800	3059.0003	1.21.	2.3.	3.2.	—	—	—	—
12-9 TGL 200-3800	3059.0004	1.21.	2.3.	3.2.	—	—	—	—
21-1 TGL 200-3800	50-2-b1	1.4.	—	—	4.2.	—	—	—
21-2 TGL 200-3800	50-3-b1	1.4.	2.2.	—	4.2.	—	—	—
21-3 TGL 200-3800	50-3-b2	1.4.	2.2.	—	4.2.	—	—	—
21-4 TGL 200-3800	75-2-b1	1.4.	—	—	4.2.	—	—	—
21-5 TGL 200-3800	75-4-b1	1.4.	2.3.	—	4.2.	—	—	—
11-1 TGL 24813	3051.0001	1.5.	2.2.	3.2.	4.2.	—	—	—
11-2 TGL 24813	3051.0002	1.5.	2.3.	3.2.	4.2.	—	—	—
11-3 TGL 24813	3051.0003	1.6.	2.3.	3.2.	4.2.	—	—	—
11-4 TGL 24813	3051.0004	1.19.	—	3.1. 3.2.	4.2.	—	6.4.	—
11-5 TGL 24813	3051.0005	1.19.	—	3.2. 3.4.	4.2.	—	6.4.	—
12-1 TGL 24813	3054.0001	1.7.	2.2.	3.2.	—	—	—	—
12-2 TGL 24813	3054.0002	1.7.	2.3.	3.2.	—	—	—	—
12-3 TGL 24813	3054.0003	1.8.	2.3.	3.2.	—	—	—	—
12-4 TGL 24813	3054.0004	1.20.	—	3.1. 3.2.	—	—	6.4.	—
12-5 TGL 24813	3054.0005	1.20.	—	3.2. 3.4.	—	—	6.4.	—

www.funktechnikelemente.de

HF-Steckverbinder 2/6,6

TGL-Bezeichnung	Sach-Nr.	Montagezubehör nach						
13-1 TGL 24813	3056.0001	1.7.	2.2.	3.2.	—	—	—	—
13-2 TGL 24813	3056.0002	1.7.	2.3.	3.2.	—	—	—	—
13-3 TGL 24813	3056.0003	1.8.	2.3.	3.2.	—	—	—	—
13-4 TGL 24813	3056.0004	1.20.	—	3.1. 3.2.	—	—	6.4.	—
13-5 TGL 24813	3056.0005	1.20.	—	3.2. 3.4.	—	—	—	—
21-1 TGL 24813	3053.0001	1.5.	2.2.	3.2.	4.2.	—	—	—
21-2 TGL 24813	3053.0002	1.5.	2.3.	3.2.	4.2.	—	—	—
21-3 TGL 24813	3053.0003	1.6.	2.3.	3.2.	4.2.	—	—	—
21-4 TGL 24813	3053.0004	1.19.	—	3.1. 3.2.	4.2.	—	6.4.	—
21-5 TGL 24813	3053.0005	1.19.	—	3.2. 3.4.	4.2.	—	—	—
41-2 TGL 24813	5051.0001	1.10.	—	—	—	5.2.	—	—
41-4 TGL 24813	5053.0001	1.10.	—	—	—	5.2.	—	—
42-2 TGL 24813	5052.0001	1.10.	—	—	—	5.2.	6.3.	—
42-4 TGL 24813	5054.0001	1.10.	—	—	—	5.2.	6.3.	—
23 TGL 24813	3057.0001	—	—	—	—	—	—	7.4.
11-1 TGL 27231	3071.0001	1.4.	—	—	4.2.	—	—	7.1.
11-2 TGL 27231	3071.0002	1.4.	2.2.	—	4.2.	—	—	7.1.
21-1 TGL 27231	3073.0001	1.4.	—	—	4.2.	—	—	—
21-2 TGL 27231	3073.0002	1.4.	2.2.	—	4.2.	—	—	—

HF-Steckverbinder 3/7

TGL-Bezeichnung	Sach-Nr.	Montagezubehör nach						
11-1 TGL 25602	50-7-m1	1.11.	—	—	—	—	—	7.2.
12-1 TGL 25602	3151.0001	1.18.	—	3.3.	—	—	—	—
21-1 TGL 25602	50-7-n1	1.11.	—	—	—	—	—	—

HF-Steckverbinder 3/9,7

TGL-Bezeichnung	Sach-Nr.	Montagezubehör nach						
11-1 TGL 200-3801	50-7-c1	1.4.	2.4.	—	4.3.	—	—	7.2.
21-1 TGL 200-3801	50-7-d1	1.4.	2.4.	—	4.3.	—	—	—
11-1 TGL 24814	3101.0004	1.22.	2.2.	3.2.	4.3.	—	—	—
11-2 TGL 24814	3101.0005	1.22.	2.3.	3.2.	4.3.	—	—	—
11-3 TGL 24814	3101.0006	1.23.	2.3.	3.2.	4.3.	—	—	—
12-1 TGL 24814	3103.0004	1.22.	2.2.	3.2.	4.3.	—	—	—
12-2 TGL 24814	3103.0005	1.22.	2.3.	3.2.	4.3.	—	—	—
12-3 TGL 24814	3103.0006	1.23.	2.3.	3.2.	4.3.	—	—	—
21-1 TGL 24814	3102.0004	1.22.	2.2.	3.2.	4.3.	—	—	—
21-2 TGL 24814	3102.0005	1.22.	2.3.	3.2.	4.3.	—	—	—
21-3 TGL 24814	3102.0006	1.23.	2.3.	3.2.	4.3.	—	—	—
22-1 TGL 24814	3104.0004	1.22.	2.2.	3.2.	4.3.	—	—	—
22-2 TGL 24814	3104.0005	1.22.	2.3.	3.2.	4.3.	—	—	—
22-3 TGL 24814	3104.0006	1.23.	2.3.	3.2.	4.3.	—	—	—

HF-Steckverbinder 7/16

TGL-Bezeichnung	Sach-Nr.	Montagezubehör nach						
11-1 TGL 25603	50- 7-t1	1.14.	—	—	—	—	—	—
11-2 TGL 25603	50-12-t1	1.14.	—	—	—	—	—	—
11-3 TGL 25603	50-12-t2	1.14.	—	—	—	—	—	—
12-2 TGL 25603	50-12-t6	1.14.	—	—	—	—	—	—
12-3 TGL 25603	50-12-t7	1.14.	—	—	—	—	—	—
21-1 TGL 25603	50- 7-z1	1.14.	—	—	—	—	—	—

www.funktechnikelemente.de

NF-Steckverbinder 32/22

Montagevorschrift:	1322.0001 Mv 1323.0001 Mv
Einbaumaße:	8.9.
Werkstoffe:	Al-Mg-Legierung, Miramid, Formstoff, Kupferlegierung
Ausführung:	Gehäuseteile korrosionsgeschützt Plastteile spritzblank, Kontaktflächen vergoldet
Anschlußart:	Preßbefestigung an aufsteckbarer Steckhülse Lötbefestigung

Technische Daten

	Lötbefestig.	Preßbefestig.	Einheit
Prüfspannung	1500	500	V
Nennstrom	7,5	2	A
Kontaktwiderstand	$\leqq$ 5	$\leqq$ 10	mΩ
Isolationswiderstand	$\geqq 10^{11}$	$\geqq 10^{11}$	Ω
Kapazität, gesteckt	$\leqq$ 10	$\leqq$ 10	pF
Luftstrecke	1	1	mm
Kriechstrecke	1	1	mm
Prüfklasse nach TGL 9200/02	40/085/21		—
Schutzgrad im gesteckten Zustand nach TGL 15165/01	IP 20	IP 20	—
Anschlußdrahtdurchmesser	$\leqq$ 0,8	$\leqq$ 0,5	mm
Drahtlitzenleiter-Nennquerschnitt	—	0,2	mm²
Kabelzugentlastung	$\geqq$ 5	$\geqq$ 5	kp
Schwingungsprüfung nach TGL 200-0057	FB 2 50-0,35-30		—
Stoßfolgeprüfung nach TGL 200-0057	Eb 16-10-4000		—
Lebensdauer (Steckungen)	500	500	—
Masse	ca. 55	ca. 55	g

www.funktechnikelemente.de

Wellenwiderstand Z = 75 Ω

HF-Steckverbinder 1,8/6,2

TGL-Bezeichnung	Sach-Nr.	Montagezubehör nach						
—	7503 A/T	1.15.	—	—	—	—	—	7.3.
—	7503 B/T	1.16.	—	—	—	—	—	7.3.
—	7515 A/T	1.15.	—	—	—	—	—	—
—	7515 B/T	1.16.	—	—	—	—	—	—
—	7530 A/T	1.15.	—	—	—	—	—	—
—	7530 B/T	1.16.	—	—	—	—	—	—
—	7531 A/T	1.15.	—	—	—	—	—	—
—	7531 B/T	1.16.	—	—	—	—	—	—

HF-Steckverbinder 1,6/9,7

TGL-Bezeichnung	Sach-Nr.	Montagezubehör nach						
11 TGL 25180	75-7-e1	1.4.	2.4.	—	4.5.	—	—	7.2.
21 TGL 25180	75-7-f1	1.4.	2.4.	—	4.5.	—	—	—

HF-Steckverbinder 8/28

TGL-Bezeichnung	Sach-Nr.	Montagezubehör nach						
11-1 TGL 26525	75-16-k1	1.17.	—	—	—	—	—	—

1. Montagevorschrift

1.1. 50-222
1.2. 50-222/1
1.3. 3001.0001 Mv
1.4. 50-237
1.5. 3051.0001 0002 Mv
1.6. 3051.0003 Mv
1.7. 3054.0001 0002 Mv
1.8. 3054.0003 Mv
1.9. 5001.0001 Mv
1.10. 5051.0001 Mv
1.11. 50-457
1.14. 50-712
1.15. 3375
1.16. 3376
1.17. 75-16 Mv
1.18. 3151.0001 Mv
1.19. 3051.0004 Mv
1.20. 3054.0004 Mv
1.21. 3058.0002 Mv
1.22. 3101.0003 Mv
1.23. 3101.0004 Mv
1.24. 3008.0001 Mv
1.25. 3009.0001 Mv

www.funktechnikelemente.de

2. Lötschutzbuchse

2.1. 50-2
2.2. 50-3
2.3. 50-4
2.4. 50-7

3. Quetschwerkzeug

3.1. 50-y
3.2. 9005.0003
9005.0002*)
3.3. 9014.0003
9014.0002*)
3.4. 9017.0002

*) für hydraulische Handpresse PH-4

4. Montagestift

4.1. 9002.0001 (ohne Ring)
4.2. 9007.0001 (3 Ringe)
4.3. 9008.0001 (4 Ringe)
4.4. 9009.0001 (1 Ring)
4.5. 9010.0001 (2 Ringe)

5. Demontagewerkzeuge

5.1. 9003.0002
5.2. 9011.0001

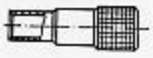

6. Montagewerkzeuge

6.1. 9012.0001

6.2. 9013.0001

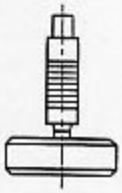

6.3. 9015.0001

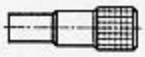

6.4. 9004.0001

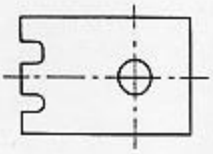

6.5 9024.0001

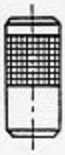

www.funktechnikelemente.de

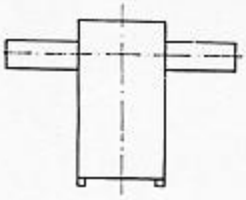

7. Montageschlüssel

7.1. 50-BNC
7.2. 50-C
7.3. 3377
7.4. 9020.0001

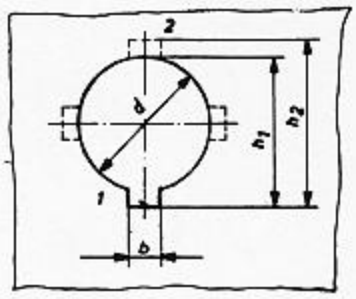

8. Einbaumaße

	d	b	h_1	h_2	Anzahl der Aussparungen	Blech-dicke
8.1.	$5^{-0,1}$	$1,6^{+0,1}$	$5,8^{+0,1}$	—	1	0,5 bis 1,5
8.2.	$10,1^{-0,1}$	$2,6^{+0,1}$	—	—	1	1 bis 4
8.3.	$10,1^{-0,1}$	$2,6^{+0,1}$	$11,1^{-0,1}$	$12,1^{+0,1}$	2 (1;2)	1 bis 4
8.4.	$16,3^{-0,1}$	$1,2^{+0,1}$	$17,5^{-0,1}$	—	1	1,5 bis 3
8.5.	$20,1^{-0,3}$	$2,2^{+0,3}$	—	$22^{+0,3}$	4	0,5 bis 2,5

8.6.

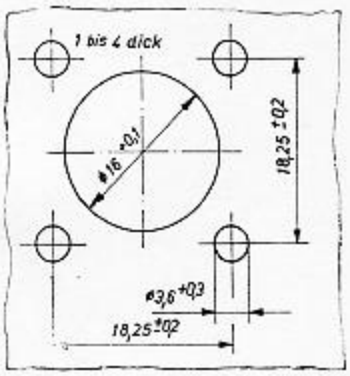

www.funktechnikelemente.de

	d	h	Blechdicke
8.7.	14,3 − 0,1	12,7 − 0,1	1 bis 4
8.8.	18,5 − 0,2	17 − 0,2	1,5 bis 3
8.9.	32,5 − 0,2	30,5 − 0,2	1 bis 3,2

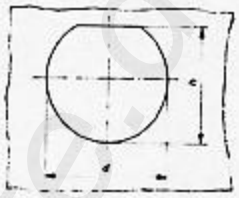

8.10.

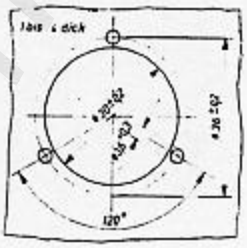

8.11.

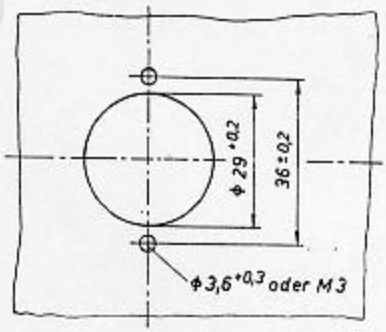

8.12.

Montageleistenlänge	l
48	49 ± 0,1
88	89 ± 0,1

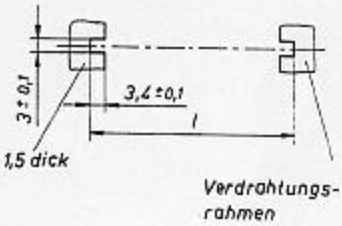

www.funktechnikelemente.de

Montageleisten für HF-Steckverbinder 2/3,3 und 2/6,6

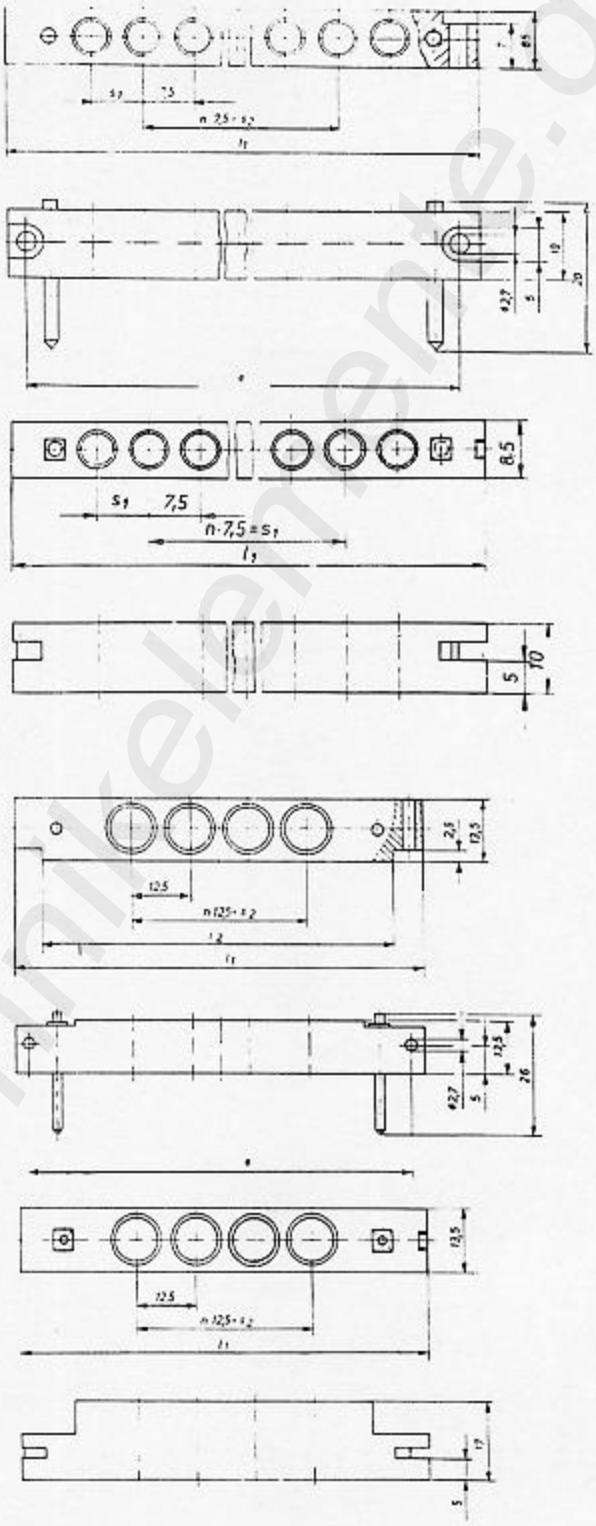

Montageleiste	l_1	l_2	e	s_1	s_2	Abb.
41-4 TGL 24815	48	—	42,5	7,5	7,5	1
42-4 TGL 24815	48	—	—	7,5	7,5	2
41-10 TGL 24815	88	—	82,5	6,5	52,5	1
42-10 TGL 24815	88	—	—	6,5	52,5	2
41-2 TGL 24813	48	35	42,5	—	12,5	3
42-2 TGL 24813	48	—	—	—	12,5	4
41-4 TGL 24813	88	75	82,5	—	37,5	3
42-4 TGL 24813	88	—	—	—	37,5	4

www.funktechnikelemente.de

Fertigungsbetrieb für Rundsteckverbinder:

VEB Elektronische Bauelemente, Dorfhain,
8211 Dorfhain, Talstraße 7

Katalog Nr.: 05-51-04-01-01 02 008

Ausgabe 1976/77

Herstellung: Abt. Werbung und Messen, Teltow
Technischer Inhalt: VEB Elektronische Bauelemente Dorfhain

Mit dem Erscheinen dieses Kataloges verlieren alle bisher erschienenen Kataloge über Rundsteckverbinder ihre Gültigkeit.
Änderungen, die dem technischen Fortschritt dienen, vorbehalten.

DEWAG Karl-Marx-Stadt
Regie: Kollektiv 2
Grafik: Beyer

www.funktechnikelemente.de